***Valvola del gate*** viene utilizzato principalmente per connettersi e tagliare il mezzo nella tubazione ruotando lo stelo.Per l'installazione in condotte e reti di distribuzione dell'acqua, irrigazione, sistemi di igiene. Utilizzati per chiudere i tubi e facilitare il lavoro sulla rete di tubi.

Dimensione flangia: EN1092-2 / BS4504

Lunghezza faccia a faccia: DIN F4 / Din F5 / BS 5163

## DESIGN FEATURES

### Features

- Use AkzoNobel material.
- Super Anti-corrosion
- Epoxy powder coating 200-250um,
- Baking varnish over 200℃,

| NO. | | |
|---|---|---|
| 1 | Body | GGG50 |
| 2 | Dise | GGG40+EPDM |
| 3 | Wedge nut | C48600 |
| 4 | Stem | SS431 |
| 5 | Bonnet | GT450-10 |
| 6 | Gasket | EPDM |
| 7 | Y-ring | EPDM85-90 |
| 8 | Fix ring | CuZn21Si3/C69300 |
| 9 | Thrust bearing | C69300 |
| 10 | Seal ring | EPDM70 |
| 11 | O ring | NBR |
| 12 | Retainer ring | POM |
| 13 | Bushing ring | POM |
| 14 | Gland | SS431 |
| 15 | Dustproof ring | EPDM85 |
| 16 | Dise core | GGG40 |
| 17 | Bolt | SS316 |

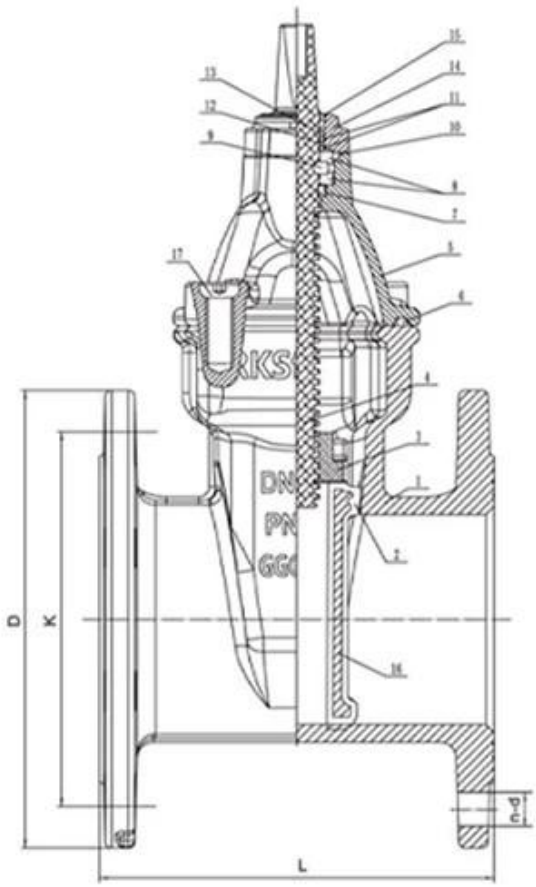

Free wedge nut, **reduces the stem bending forces** and at the same time enables it to be easily replaced.

The more compact new cap, reduces the water retention areas in order **to reduce the risk of bacterial growth**.

One piece stainless steel stem in for **better resistance to axial load and to with stand higher operating torques**.

**Three locking tab** for bayonet system prevents self-dismantling.

Dust guard integrating three O-ring shape, **prohibiting the introduction of foreign** bodies at the stem.

**Male guiding system with composite sliding skate** reduces the wear of the wedge against the body, allowing a smooth functionality and a longer life time of the valve.

**Triple seal at the operating stem** to ensure tightness with the test of time (2500 cycles).

**New male composite sliding skate technology** ensuring a low operating torque even under high differential pressure and preventing damage or corrosion generated by the friction.

## APPLICATION SCENARIO

Industrial water application | Power plant | Sea water desalination | Water treatment | Water supply and drainage | HAVC | Food and drug | Water transport

## COMPANY FACTORY

## COMPANY INFORMATION

I Area di business: prodotti per il controllo dei fluidi, prodotti tecnologici e di protezione ambientale.

Ⅱ Centri di lavorazione CNC avanzati, celle di processo professionale, apparecchiature di saldatura ad ampio raggio, linee di montaggio automatico e rivestimento.

Ⅲ Unità di riferimento standard della Cina, per partecipare allo sviluppo degli standard del settore delle valvole pertinenti.

Ⅳ Abbiamo istituito un centro di ricerca e sviluppo a Houston, in Texas, negli Stati Uniti.

V Standard di prodotto: GB, standard tedesco, standard americano, TUV CE, ISO 9001, ADWO-2000, TS, PED, WRC WRAS, KTW, API 6D, API609.

VI Produzione principale: valvola a farfalla, valvola a sfera, valvola del cancello, valvola di ritegno, valvole a globo, raccordi per tubi, attuatore manuale / pneumatico / elettrico, parti della valvola.

01
21 years of professional experience
02
4 factories
03
Independent research and development team
28 top senior professional researchers
04
2 professional testing centers
05
100% high level ex-factory inspection
06
High quality imported materials
07
2 years quality assurance, repair and replacement

# COMPANY QUALIFICATION

## COMPANY EXHIBITION

## FAq

**D: Se ho bisogno di citazione, quali informazioni abbiamo bisogno?**
A: Materiali delle valvole, temperatura, pressione, mezzo, sistema di applicazione.

**D: Puoi fornire attuatori, cosa hai?**
A: valvole pneumatiche, elettriche, hrdrauliche, solenoidi.Gli attuatori RKSfluid adottano la tecnologia USA.Di cui hai bisogno, solo dicendoci.

**D: Qual è la tua capacità produttiva?**
A: RKSfluid ha quattro piante in grado di fornire i prodotti di cui hai bisogno.

**D: Tempo di consegna della produzione**
A: I prodotti normali hanno scorte in 2 ~ 5 giorni lavorativi.Base personalizzata sulla tua necessità.

**D: Moq**
A: 1pc per tutti i prodotti.

**D: E la garanzia della qualità?**
A: Test di qualità al 100% prima della consegna, 2 anni di garanzia.Assicurati che il tuo sistema funzioni sicurezza.
Abbiamo ottenuto TUV, API, WRAS, CE, certificazione ISO.
Standard è conforme a Din, Asme, BS EN, JIS, API, AWWA.

**D: Come potresti fornire un servizio di qualità ai nostri clienti?**
A: RKSfluid Own 20 anni di esperienze e più di 70 ingegneri di R&S forniscono supporto tecnico, selezione dei modelli e indicazioni di installazione per te.