RKSfluid

RKSfluid

RKSfluid
Proven Technology-Superior Feature-Legendary Valve

Air Release valve

Size range:DN25-DN300
Pressure ratings:PN10 PN16
Body:Ductile Iron
Trim:SS304 SS316 etc
Connection:ARVS/KARS-BPT threaded, KARX-Flanged
Working temperature: -10°C~+80°C

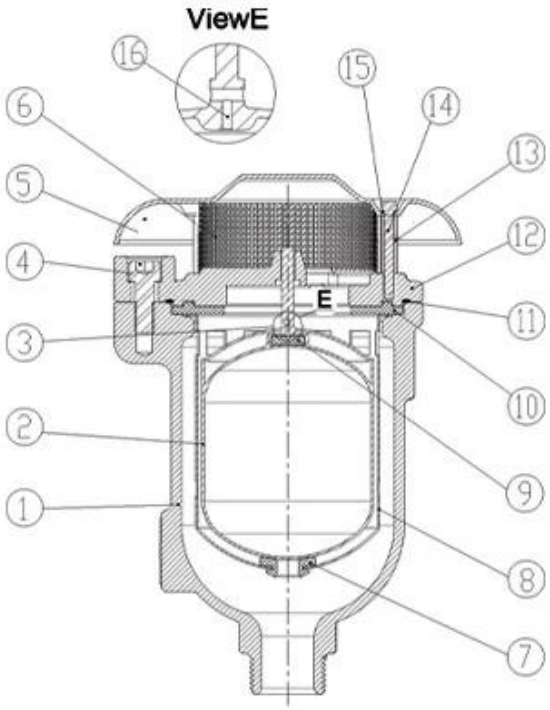

DN25-DN50

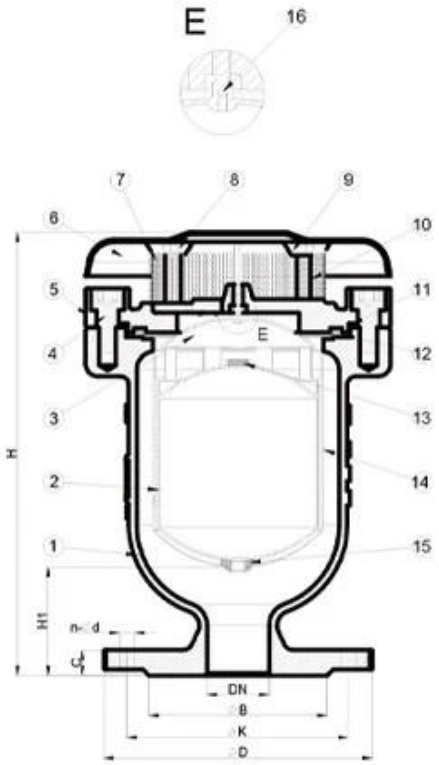

DN50-DN300

Descrizione:
1. Design avanzato con meccanismo semplice, forte galleggiante per evitare rotture durante colpi d'ariete improvvisi e chiusura rapida. 2. Meccanismo aerocinetico per resistere alla chiusura a velocità dell'aria più elevate, anche fino alla velocità sonica dell'aria. 3. Tampone in gomma inferiore per prevenire le collisioni e drenaggio facile con fori adeguati attorno alla gabbia durante il vuoto.Lo schermo esterno sarà un'opzione per la sicurezza e impedirà l'ingresso di insetti o uccelli. 4. Nessun braccio o leva per evitare vibrazioni, flessioni e chiusura diretta del galleggiante. Gabbia liscia all'esterno del galleggiante, mantenere il galleggiante in movimento nella guida specificata. 5.Conforme alla norma BS EN 1074-4

COMPANY INFORMATION

RKSfluid è stata fondata nel 1997. Siamo un laboratorio di produzione sia per fonderia che percentro di lavorazione, ricerca e sviluppo e centro di controllo qualità.La manifatturale strutture includono centri di lavoro CNC, celle di lavorazione professionali, ampio spettroattrezzature per saldatura, linee automatiche di assemblaggio e rivestimento.Abbiamo costruito un team per la progettazione,Ricerca e Sviluppo.Il nostro nuovo centro di test come centro di test della piattaforma di servizio pubblico inProvincia di Liaoning, diventa il GB standard dell'unità di riferimento della valvola cinese, per parteciparenello sviluppo degli standard pertinenti del settore delle valvole.Per accelerare ilespansione delle attività all'estero e integrazione delle risorse e per sostenere il successo di RKSvendite fluide in USA, Germania, Russia.Abbiamo un agente americano.

I nostri standard di progettazione del prodottocopertura: GB, ISO, standard tedesco e americano, approvato da TUV per CE e ADWO-2000,ISO9001, ST, API.

I nostri prodotti: Valvole a sfera manuali, pneumatiche ed elettriche,Valvole a farfalla e Saracinesche.Valvole di ritegno, valvole di controllo automatico.

Getti eRaccordi: corpi valvola, coperchi, dischi, steli, scatola ingranaggi, giunti universali, adattatori flangiati,Toccando le selle.

Dopo anni di sviluppo, continuiamo a migliorare e cercare l'innovazioneaderendo al principio "Tecnologia comprovata, caratteristiche superiori e valore leggendario" come nostrofilosofia del valore del prodotto.

La soddisfazione del cliente è il nostro obiettivo lavorativo!

COMPANY FACTORY

I Area di business: prodotti per il controllo dei fluidi, tecnologia e prodotti per la protezione dell'ambiente.

Ⅱ Centri di lavoro CNC avanzati, celle di processo professionali, apparecchiature di saldatura, linee di assemblaggio automatiche e rivestimenti.

Ⅲ Unità di riferimento standard della Cina, per partecipare allo sviluppo di standard pertinenti per il settore delle valvole.

Ⅳ Abbiamo creato un centro di ricerca e sviluppo a Houston, Texas, negli Stati Uniti.

V Standard di prodotto: GB, standard tedesco, standard americano, TUV CE, ISO 9001, ADWO-2000, TS, PED, WRC WRAS, KTW, API 6D, API609.

VI Produzione principale: valvola a farfalla, valvola a sfera, valvola a saracinesca, valvola di ritegno, valvole a globo, raccordi per tubi, attuatore manuale/pneumatico/elettrico, parti di valvole.

COMPANY QUALIFICATION

COMPANY EXHIBITION

FAQ:

D: Se ho bisogno di un preventivo, di quali informazioni abbiamo bisogno?

A: Materiali delle valvole, temperatura, pressione, mezzo, sistema di applicazione.

D: Potete fornire gli attuatori, quello che avete?

A: Valvole pneumatiche, elettriche, idrauliche, solenoidi.Gli attuatori RKSfluid adottano la tecnologia

USA.Di cosa hai bisogno, diccelo e basta.

D: Qual è la tua capacità produttiva?

R: RKSfluid ha quattro stabilimenti in grado di fornire i prodotti di cui hai bisogno.

D: Tempi di produzione

A: I prodotti normali sono disponibili in 2~5 giorni lavorativi.Base personalizzata in base alle vostre esigenze.

D: MOQ

R: 1 pezzo per tutti i prodotti.

D: Che ne dici della garanzia di qualità?

A: test di qualità al 100% prima della consegna, 2 anni di garanzia.Garantisci la sicurezza operativa del tuo sistema.

Abbiamo ottenuto la certificazione TUV, API, WRAS, CE, ISO.

Standard conforme a DIN, ASME, BS EN, JIS, API, AWWA.

D: Come potreste fornire un servizio di qualità ai nostri clienti?

R: RKSfluid possiede 20 anni di esperienza e più di 70 ingegneri di ricerca e sviluppo forniscono supporto tecnico, selezione del modello e guida all'installazione.