DESIGN FEATURES

TECHNICAL REQUIREMENT

1.Design standard:BS 5163.
2.Face to face:BS 5163.
3.Flanges standard:BS EN1092-2:1997 PN16.
4.Test standard:BS EN12266-1 Rate B.

FEATURES

- Double flange metal seated gate valve
- Size Range:DN50-DN2000
- Standard-ISO/BS/DIN/AWWA/API
- Tests Standard-BS EN 12266-1
- Body Ring-Bronze/SS420/SS304/SS316
- Body-Ductile Iron /Cast Iron/Stainless Steel /WCB
- Fusion bonded epoxy coating-min 300 microns

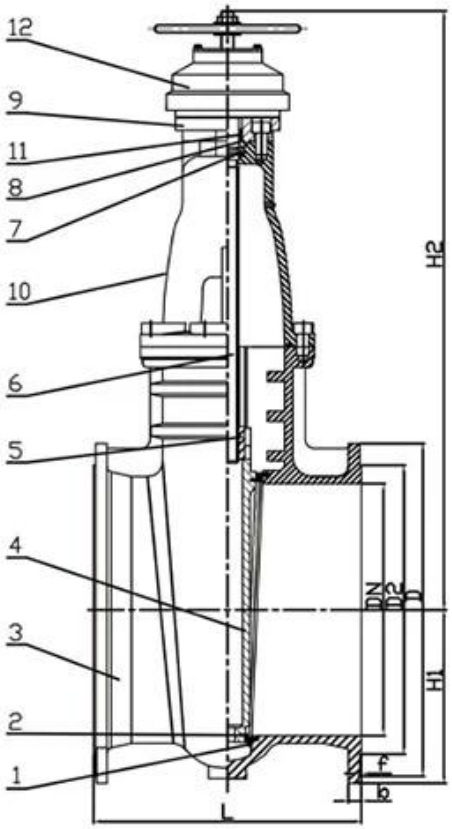

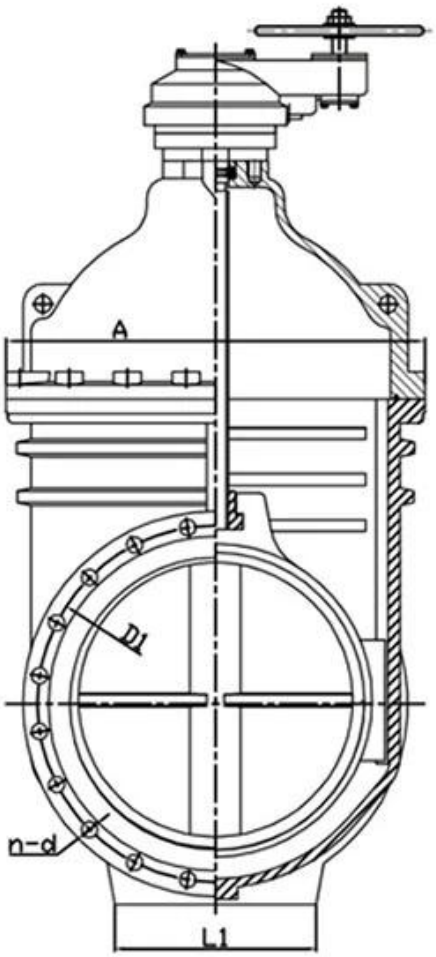

RELATED PRODUCTS

SMALL DIAMETER GATE VALVE
DN50-DN300,PN10/16/25

METAL SEATED GATE VALVE
DN350-DN600,PN10/16/25

LARGE DIAMETER
METAL SEATED GATE VALVE
DN700-DN2000,PN10/16/25

APPLICATION SCENARIO

Industrial water application | Power plant | Sea water desalination | Water treatment | Water supply and drainage | HAVC | Food and drug | Water transport

COMPANY FACTORY

COMPANY INFORMATION

RKS Fluid è stata fondata nel 1997. Siamo un seminario di produzione sia per la fonderia, il centro di lavorazione, ricerca e sviluppo e centro di ispezione della qualità.Gli impianti di produzione includono centri di lavorazione a CNC, celle di elaborazione professionale, attrezzature di saldatura a spettro ad ampio spettro, linee automatiche di assemblaggio e rivestimento.Abbiamo creato un team per progettazione, ricerca e sviluppo.Il nostro nuovo centro di test come centro di test della piattaforma di servizio pubblico nella provincia di Liaoning, diventa il GB standard dell'unità di riferimento delle valvole cinesi, per partecipare allo sviluppo degli standard del settore delle valvole pertinenti.Al fine di accelerare l'espansione dell'integrazione aziendale e delle risorse esteri e per supportare il successo delle vendite di fluidi RKS negli Stati Uniti, tedesco, Russia.Abbiamo noi agente.I nostri standard di progettazione del prodotto coprono: GB, ISO, tedesco e standard americano, approvato da TUV per CE e adwo- 2000, ISO9001, TS, API.I nostri prodotti: valvole a sfere manuali, pneumaticamente ed elettricamente azionarie, valvole a farfalla e valvole del cancello.Valvole di controllo, valvole di controllo automatico.Casting e raccordi: corpi valvole, bocchette, dischi, steli, scatola degli ingranaggi, giunti universali, adattatori alla flangia, toccando selle. Dopo anni di sviluppo, continuiamo a migliorare e cercare l'innovazione mentre aderiamo a "tecnologie comprovate, caratteristiche superiori e valori leggendari"Come la nostra filosofia del valore del prodotto.La soddisfazione del cliente è il nostro obiettivo di lavoro!

01
21 years of professional experience
02
4 factories
03
Independent research and development team
28 top senior professional researchers
04
2 professional testing centers
05
100% high level ex-factory inspection
06
High quality imported materials
07
2 years quality assurance, repair and replacement

COMPANY QUALIFICATION

COMPANY EXHIBITION

FAQ:

D: Se ho bisogno di citazione, quali informazioni abbiamo bisogno?
A: Materiali delle valvole, temperatura, pressione, mezzo, sistema di applicazione.

D: Puoi fornire attuatori, cosa hai?
A: valvole pneumatiche, elettriche, hrdrauliche, solenoidi.Gli attuatori RKSfluid adottano la tecnologia USA.Di cui hai bisogno, solo dicendoci.

D: Qual è la tua capacità produttiva?
A: RKSfluid ha quattro piante in grado di fornire i prodotti di cui hai bisogno.

D: Tempo di consegna della produzione
A: I prodotti normali hanno scorte in 2 ~ 5 giorni lavorativi.Base personalizzata sulla tua necessità.

D: Moq
A: 1pc per tutti i prodotti.

D: E la garanzia della qualità?
A: Test di qualità al 100% prima della consegna, 2 anni di garanzia.Assicurati che il tuo sistema funzioni sicurezza.
Abbiamo ottenuto TUV, API, WRAS, CE, certificazione ISO.
Standard è conforme a Din, Asme, BS EN, JIS, API, AWWA.

D: Come potresti fornire un servizio di qualità ai nostri clienti?
A: RKSfluid Own 20 anni di esperienze e più di 70 ingegneri di R&S forniscono supporto tecnico, selezione dei modelli e indicazioni di installazione per te.