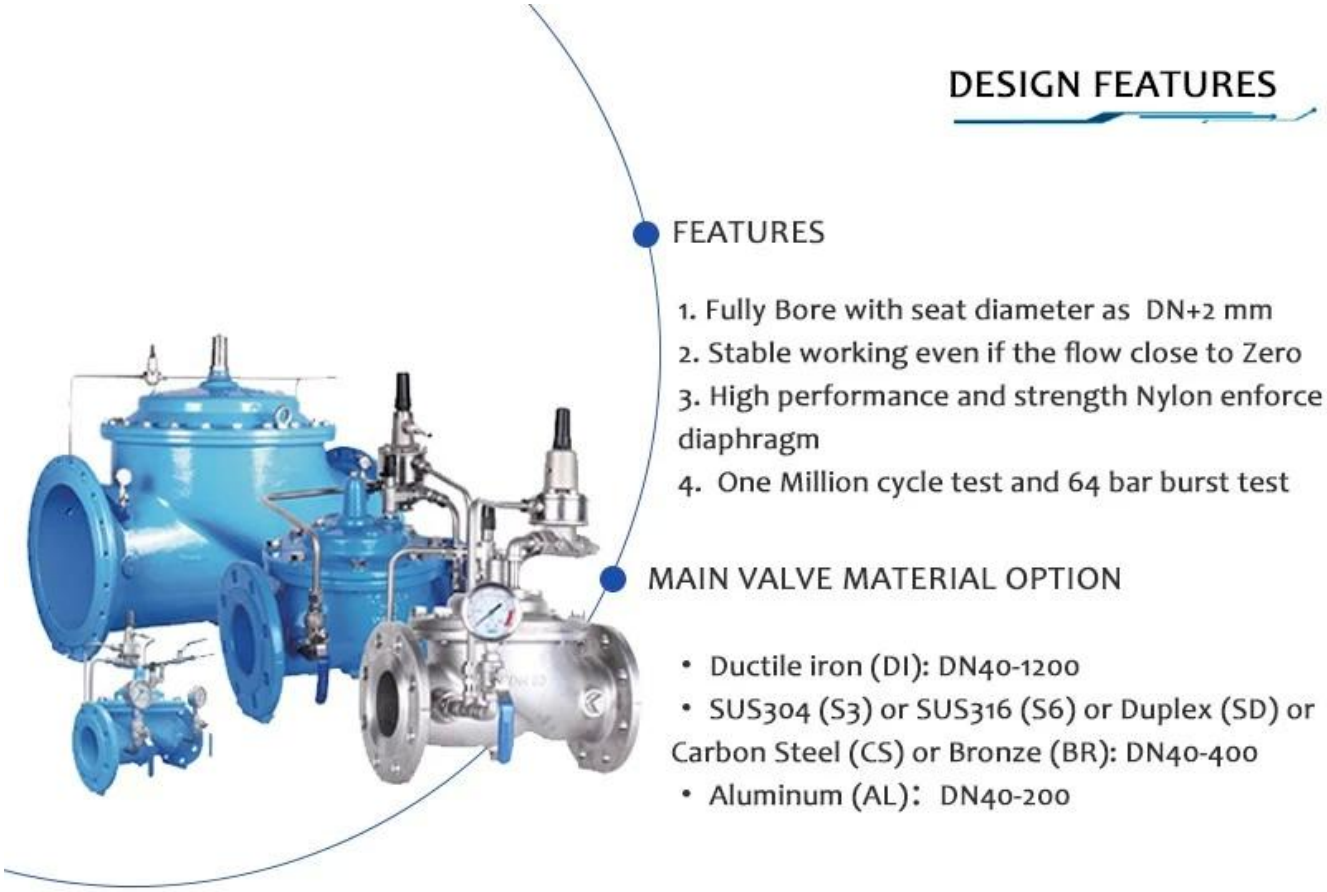

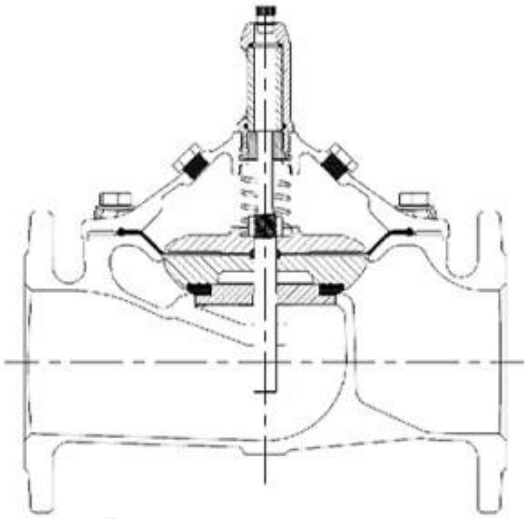

**Caratteristiche:**

Progettazione di motivi globali completamente a pasta, perdita di testa più bassa mentre è completamente aperta
Mantieni la condizione di lavoro stabile anche la portata vicino allo zero
Diaframma rinforzato con tessuto sensibile e resistenza ad alta resistenza
- 1000000 cicli test tra completamente vicino e aperto con pressione di lavoro

- 5 volte di test distruttivo della pressione di lavoro
La maggior parte dei componenti è lavorata dal CNC
Il processo di rivestimento epossidico legato alla fusione si basa sullo standard GSK e WIS
Test di produzione ad alto standard
- Test di tenuta: bassa pressione 0,5 bar
Alta pressione 1.1xpn+1 bar
- Test di shell: 1.5xpn+1 bar
- Vibrazione modulata a pressione: +/- 0,2 bar
Dati raccolti automaticamente 1000 volte/sec, visualizza con grafico statico o dinamico
Facile installazione, funzionamento e manutenzione gratuita
Materiali diversi con certificazione WRAS/KTW/NSF/FDA/ACS per soddisfare il mercato diverso

| | |
|---|---|
| Size | DN40-DN1200 |
| Working Medium | Water |
| Temperature | 0°C~70°C |
| Material | Ductile Iron/Stainless Steel/Cast Steel/Bronze/Aluminum Alloy |
| Design Standards | CJ/T 219 & JB/T 10674 & EN 1074-5 |
| Pressure Level | PN10, PN16, PN25 |
| Stress Test Standard | GB/T 13927 & ISO 5208 &EN12266-1 |
| Flange drilling standard | GB17241.6; EN1092-2; ISO7005-2; ANSI / JIS / AS2129 |
| Structure Length | GB 12221 & EN558-1 |

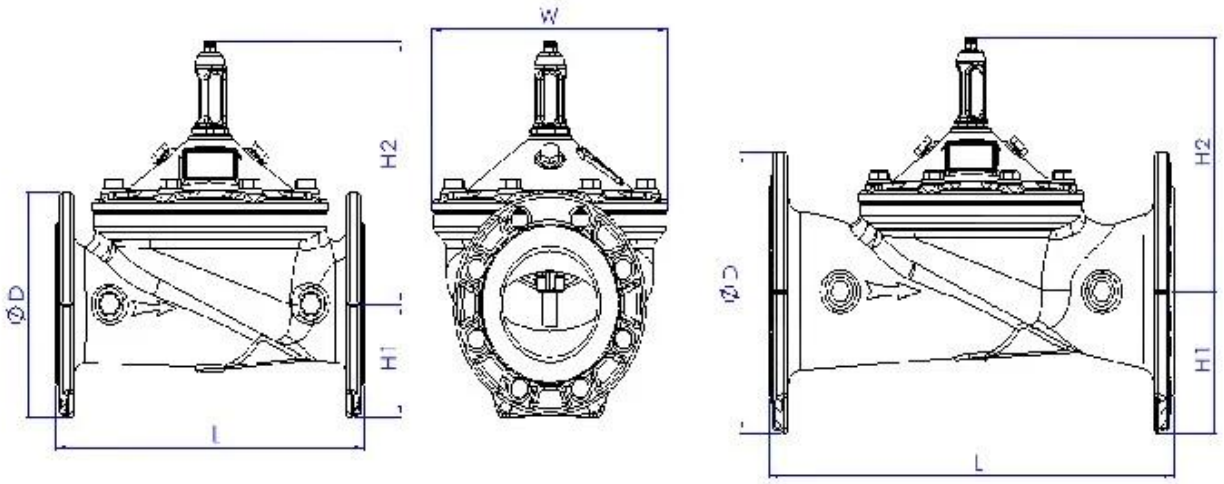

| DN | L | H | H1 | DN | L | H | H1 |
|---|---|---|---|---|---|---|---|
| 40 | 230 | 139 | 85 | 250 | 730 | 476 | 205 |
| 50 | 230 | 139 | 85 | 300 | 850 | 526 | 232 |
| 65 | 290 | 159 | 95 | 350 | 980 | 585 | 262 |
| 80 | 310 | 179 | 102 | 400 | 1100 | 624 | 292 |
| 100 | 350 | 214 | 112 | 500 | 1250 | 720 | 360 |
| 125 | 400 | 278 | 127 | 600 | 1450 | 835 | 425 |
| 150 | 480 | 333 | 145 | 800 | 1850 | 1110 | 515 |
| 200 | 600 | 407 | 172 | 1000 | 2250 | 1350 | 630 |

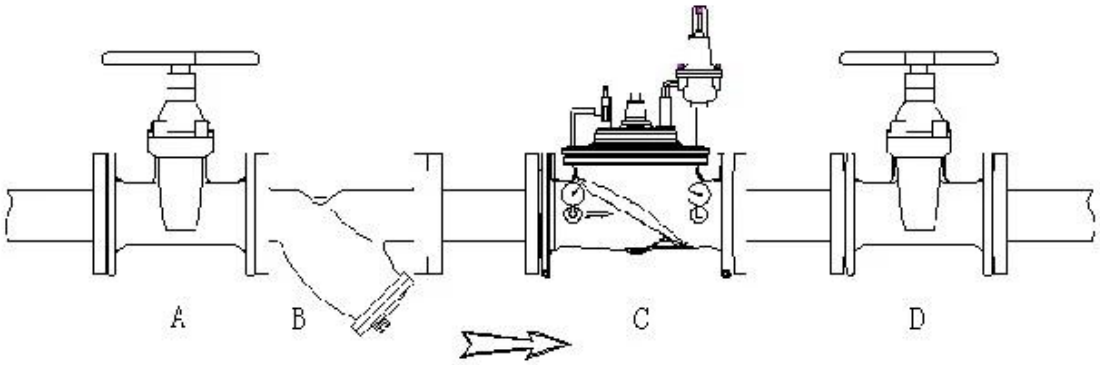


**Area di applicazione**
Approvvigionamento idrico urbano e industriali  linee di trasmissione dell'acqua agricola, ecc.

**Principio di funzionamento**
La valvola di riduzione della pressione è una valvola accurata e controllata dal pilota  può essere ridotta una pressione dell'acqua di ingresso elevata a una pressione costante a valle indipendentemente dal laggini della pressione dell'acqua di ingresso.

I Area di business: prodotti per il controllo dei fluidi, prodotti tecnologici e di protezione ambientale.

II Centri di lavorazione CNC avanzati, celle di processo professionale, apparecchiature di saldatura ad ampio raggio, linee di montaggio automatico e rivestimento.

III Unità di riferimento standard della Cina, per partecipare allo sviluppo degli standard del settore delle valvole pertinenti.

IV Abbiamo istituito un centro di ricerca e sviluppo a Houston, in Texas, negli Stati Uniti.

V Standard di prodotto: GB, standard tedesco, standard americano, TUV CE, ISO 9001, ADWO-2000, TS, PED, WRC WRAS, KTW, API 6D, API609.

VI Produzione principale: valvola a farfalla, valvola a sfera, valvola del cancello, valvola di ritegno, valvole globali, raccordi per tubi, attuatore manuale / pneumatico / elettrico, parti della valvola

## Exhibition Photos

FAQ

**D: Se ho bisogno di citazione, quali informazioni abbiamo bisogno?**
A: Materiali delle valvole, temperatura, pressione, mezzo, sistema di applicazione.

**D: Puoi fornire attuatori, cosa hai?**
A: valvole pneumatiche, elettriche, hrdrauliche, solenoidi. Gli attuatori RKSfluid adottano la tecnologia USA. Di cui hai bisogno, solo dicendoci.

**D: Qual è la tua capacità produttiva?**
A: RKSfluid ha quattro piante in grado di fornire i prodotti di cui hai bisogno.

**D: Tempo di consegna della produzione**
A: I prodotti normali hanno scorte in 2 ~ 5 giorni lavorativi. Base personalizzata sulla tua necessità.

**D: Moq**
A: 1pc per tutti i prodotti.

**D: E la garanzia della qualità?**
A: Test di qualità al 100% prima della consegna, 2 anni di garanzia. Assicurati che il tuo

sistema funzioni sicurezza.
Abbiamo ottenuto TUV, API, WRAS, CE, certificazione ISO.
Standard è conforme a Din, Asme, BS EN, JIS, API, AWWA.

**D: Come potresti fornire un servizio di qualità ai nostri clienti?**
A: RKSfluid Own 20 anni di esperienze e più di 70 ingegneri di R&S forniscono supporto tecnico, selezione dei modelli e indicazioni di installazione per te.