## DESIGN FEATURES

### DURABLE

- No-pin connection, 1 pc blow-out proof stem
- DI/CI Nodularity over 95%

### ANTI-CORROSION

- Material: Epoxy powder: AkzoNobel, Earth Best!
- Coating Thickness: 200-250μm
- Spraying temp: over 200℃. Doesn't fade, even wipe with diethyl ether

### QUALITY STANDARD

- 100% quality test, follow DIN, ASTM, JIS, GB/T, ISO, BS EN, API
- ONLY ONE Manufacturer get CE certification up to DN1800
- 2 years warranty. 15000 times On-off test, 30000 times Destructive experiment

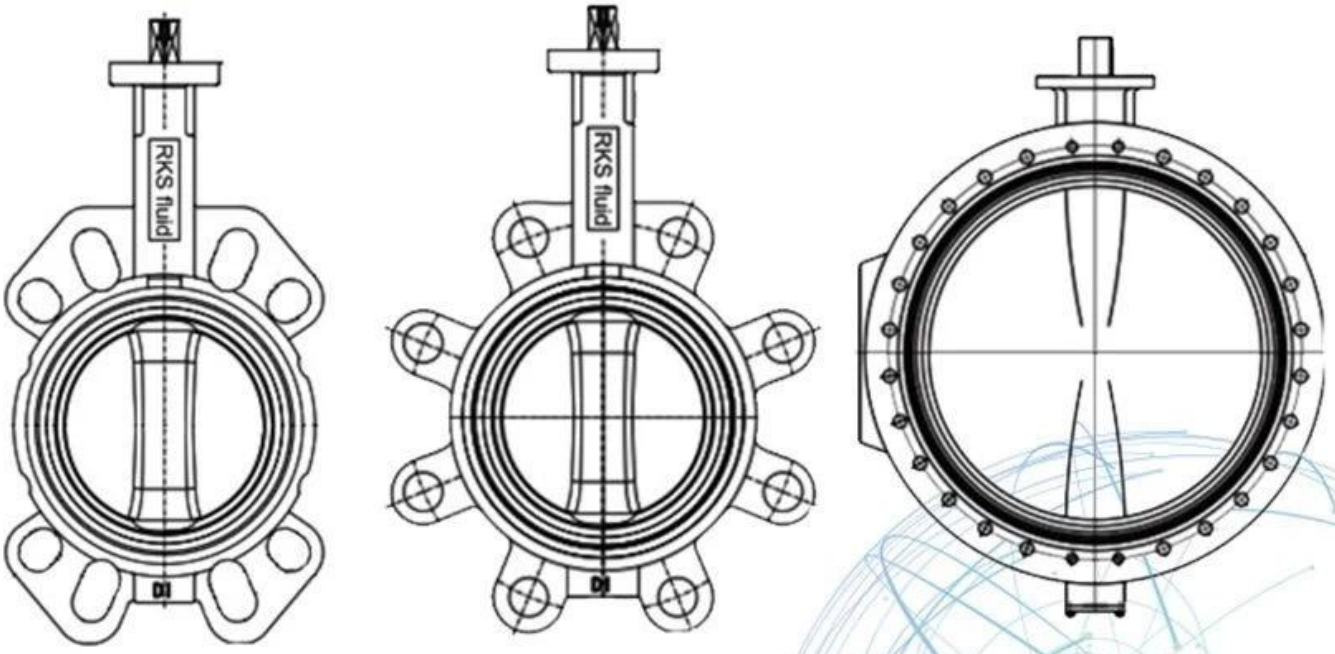


## Application Scenario

# Our Factory

## Company Advantages

01 21 years of professional experience

02 4 factories

03 Independent research and development team
28 top senior professional researchers

04 2 professional testing centers

05 100% high level ex-factory inspection

06 High quality imported materials

07 2 years quality assurance, repair and replacement

I Area aziendale: prodotti per il controllo dei fluidi, tecnologia e prodotti per la protezione ambientale.

Ⅱ Centri di lavorazione CNC avanzati, celle di processo professionali, attrezzature per saldatura, linee di assemblaggio automatico e rivestimento.

Ⅲ Unità di riferimento standard della Cina, per partecipare allo sviluppo degli standard di settore delle valvole pertinenti.

IV Abbiamo istituito un centro di ricerca e sviluppo a Houston, in Texas, negli Stati Uniti.

V Standard del prodotto: GB, Standard tedesco, Standard americano, TUV CE, ISO 9001, ADWO-2000, TS, PED, WRC WRAS, KTW, API 6D, API609.

VI Produzione principale: valvola a farfalla, valvola a sfera, valvola a saracinesca, valvola di ritegno, valvole a globo, raccordi, attuatore manuale / pneumatico / elettrico, parti valvole.

## Exhibition Photos

## Our Certificates

FAQ

Q: Se ho bisogno di quotazione, quali informazioni abbiamo bisogno?
A: materiali delle valvole, temperatura, pressione, mezzo, sistema di applicazione.

D: Puoi fornire attuatori, cosa hai?
A: valvole pneumatiche, elettriche, idrauliche, solenoidi. Gli attuatori RKSfluid adottano la tecnologia USA. Di cui hai bisogno, dillo

D: Qual è la tua capacità produttiva?
A: RKSfluid ha quattro impianti in grado di fornire i prodotti di cui hai bisogno.

Q: tempo di produzione
A: I prodotti normali hanno azione in 2 ~ 5 giorni lavorativi. Base personalizzata per le tue esigenze.

Q: MOQ
A: 1 pz per tutti i prodotti.

Q: Che ne dici della garanzia di qualità?
A: test di qualità al 100% prima della consegna, 2 anni di garanzia. Garantire la sicurezza sul lavoro del sistema.
Abbiamo ottenuto la certificazione TUV, API, WRAS, CE, ISO.
Standard conforme a DIN, ASME, BS EN, JIS, API, AWWA.

D: Come potresti fornire un servizio di qualità ai nostri clienti?
A: RKSfluid possiede 20 anni di esperienza e più di 70 ingegneri di R & D forniscono supporto tecnico, selezione del modello e guida all'installazione per te.