RKSfluid®
A key Valve in Flow Control
Butterfly Valve
Ball Valve
Gate Valve
Globe Valve
Check Valve
Pipe Fittings

Resilient seat butterfly valve

PN10/PN16, ANSI 125LB/150LB,5K/10K
Size:DN25-DN2400
Body:DI CI
Disc: Stainless steel
Seat :EPDM, NBR, Viton
Connection: Wafer, Lug, Flange

Resilient seat butterfly valve

PN10/PN16, ANSI 125LB/150LB,5K/10K
Size:DN25-DN2400
Body:DI CI
Disc: DI+ Nylon
Seat :EPDM, NBR, Viton
Connection: Wafer, Lug, Flange

Resilient seat butterfly valve

PN10/PN16, ANSI 125LB/150LB,5K/10K
Size:DN25-DN2400
Body:DI CI
Disc: Stainless steel
Seat :EPDM, NBR, Viton
Connection: Wafer, Lug, Flange

Resilient seat butterfly valve

PN10/PN16, ANSI 125LB/150LB,5K/10K
Size:DN25-DN2400
Body:DI CI
Disc: Stainless steel
Seat :EPDM, NBR, Viton
Connection: Wafer, Lug, Flange

Double flange resilient seat butterfly valve

PN10/PN16, ANSI 125LB/150LB, 5K/10K
Size:DN50-DN1000
Body:DI CI
Disc: Stainless steel
Seat :EPDM, NBR, Viton
Connection: Flange

Short-neck butterfly valve for petroleum

ANSI 125LB/150LB
Top Flange Standard:ISO5211
Size:2"-12"
Body: DI CI
Disc :Stainless Steel
Seat : EPDM, NBR, Viton
Connection:Wafer, Lug

PTFE Butterfly Valve

BSEN 1092, DIN 2501, ANSI, JIS, AS2129
Size:DN50~DN600
Body:Ductile Iron
Disc:Ductile Iron+PTFE
Seat: PTFE
Connection: Wafer, Lug, Flange

PTFE Butterfly Valve

BSEN 1092, DIN 2501, ANSI, JIS, AS2129
Size: DN50~DN600
Body: Ductile Iron
Disc: Ductile Iron+PTFE
Seat: PTFE
Connection: Wafer, Lug, Flange

PTFE Butterfly Valve

BSEN 1092, DIN 2501, ANSI, JIS, AS2129
Size: DN50~DN600
Body: WCB, CF8, CF8M
Disc: CF8+PTFE, CF8M+PTFE
Seat: PTFE
Connection: Wafer, Lug

PTFE Butterfly Valve

BSEN 1092, DIN 2501, ANSI, JIS, AS2129
Size: DN50~DN600
Body: WCB, CF8, CF8M
Disc: CF8+PTFE, CF8M+PTFE
Seat: PTFE
Connection: Wafer, Lug

PTFE Butterfly Valve

BSEN 1092, DIN 2501, ANSI, JIS, AS2129
Size: DN50~DN600
Body: Ductile Iron
Disc: CF8 , CF8M
Seat: PTFE
Connection: Wafer, Lug, Flange

PTFE Butterfly Valve

BSEN 1092, DIN 2501, ANSI, JIS, AS2129
Size: DN50~DN600
Body: WCB
Disc: CF8 +PTFE, CF8 +PFA
Seat: PTFE
Connection: Wafer, Lug, Flange

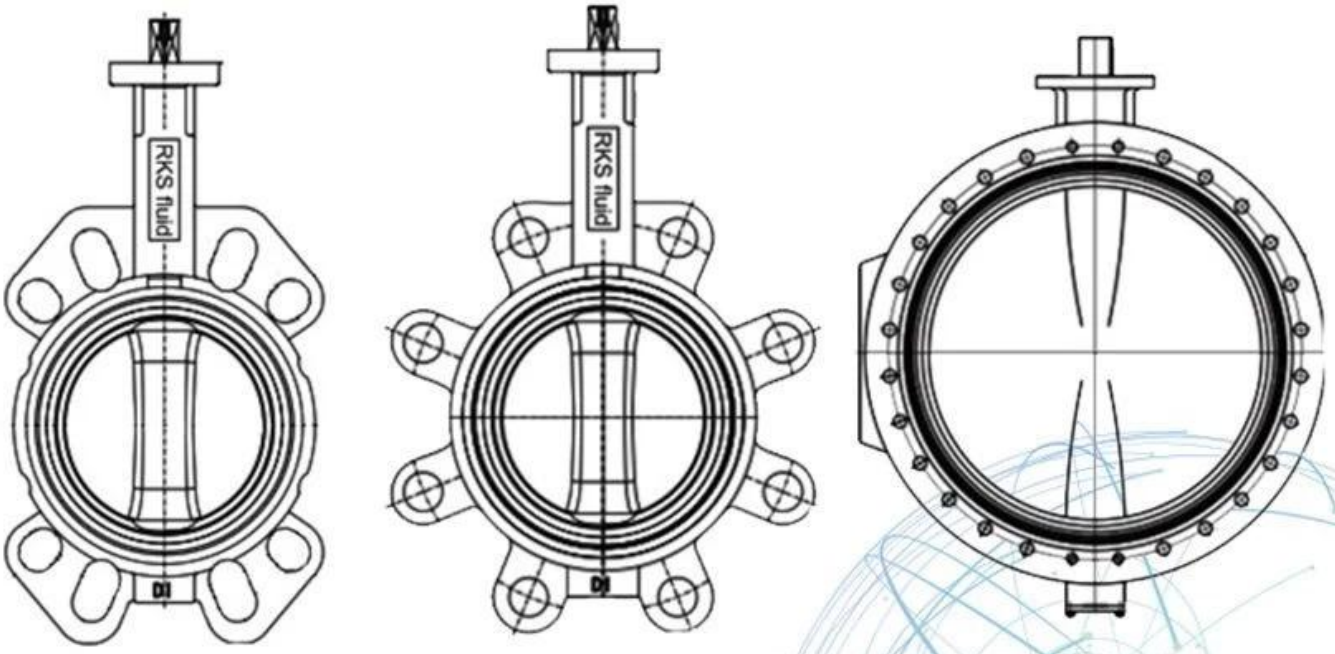

Application Scenario

Our Factory

Company Advantages

01 21 years of professional experience

02 4 factories

03 Independent research and development team
28 top senior professional researchers

04 2 professional testing centers

05 100% high level ex-factory inspection

06 High quality imported materials

07 2 years quality assurance, repair and replacement

RKSfluid nasce nel 1997. Siamo un'officina di produzione sia per fonderia che per
centro di elaborazione, ricerca e sviluppo e centro di controllo qualità. Produzione
le strutture comprendono centri di lavoro a controllo numerico, celle di lavorazione professionali, ad ampio spettro
impianti di saldatura, linee automatiche di assemblaggio e rivestimento. Abbiamo creato un team di progettazione,
ricerca e sviluppo. Il nostro nuovo centro di prova come centro di prova per le piattaforme di servizio pubblico a
Provincia di Liaoning, diventa il GB standard dell'unità di riferimento della valvola cinese, per partecipare
nello sviluppo degli standard del settore delle valvole pertinenti. Al fine di accelerare il
espansione del business all'estero e integrazione delle risorse e per supportare il successo di RKS
vendite fluide negli Stati Uniti, Germania e Russia. Abbiamo un agente americano. I nostri standard di progettazione dei prodotti
Copertura: GB, ISO, standard tedesco e americano, approvato da TUV per CE e ADWO-2000, ISO9001, TS, API. I nostri prodotti: valvole a sfera manuali, pneumatiche ed elettriche
Valvole a farfalla e saracinesche. Valvole di ritegno, valvole di controllo automatico. Fusioni e
Raccordi: corpi valvola, cappe, dischi, steli, riduttore, giunti cardanici, adattatori flangia,
Tapping Saddle: dopo anni di sviluppo, continuiamo a migliorare e cercare innovazione
pur aderendo a "tecnologia collaudata, caratteristiche superiori e valore leggendario" come il nostro
filosofia del valore del prodotto. La soddisfazione del cliente è il nostro obiettivo aziendale!
RKSfluid è stata fondata nel 1997.
Siamo un laboratorio di produzione sia per fonderia che per
centro di elaborazione, ricerca e sviluppo e centro di controllo qualità. Produzione
le strutture comprendono centri di lavoro a controllo numerico, celle di lavorazione professionali, ad ampio spettro
impianti di saldatura, linee automatiche di assemblaggio e rivestimento. Abbiamo creato un team di progettazione,
ricerca e sviluppo. Il nostro nuovo centro di prova come centro di prova per le piattaforme di servizio pubblico a

Provincia di Liaoning, diventa il GB standard dell'unità di riferimento della valvola cinese, per partecipare
nello sviluppo degli standard del settore delle valvole pertinenti. Al fine di accelerare il espansione del business all'estero e integrazione delle risorse e per supportare il successo di RKS
vendite fluide negli Stati Uniti, Germania e Russia. Abbiamo un agente americano. I nostri standard di progettazione dei prodotti
Copertura: GB, ISO, standard tedesco e americano, approvato da TUV per CE e ADWO-2000, ISO9001, TS, API. I nostri prodotti: valvole a sfera manuali, pneumatiche ed elettriche
Valvole a farfalla e saracinesche. Valvole di ritegno, valvole di controllo automatico. Fusioni e Raccordi: corpi valvola, cappe, dischi, steli, riduttore, giunti cardanici, adattatori flangia, Tapping Saddle: dopo anni di sviluppo, continuiamo a migliorare e cercare innovazione
pur aderendo a "tecnologia collaudata, caratteristiche superiori e valore leggendario" come il nostro
filosofia del valore del prodotto. La soddisfazione del cliente è il nostro obiettivo aziendale! Business Area di business: prodotti per il controllo dei fluidi, tecnologia e prodotti per la tutela dell'ambiente.

Ⅱ Centri di lavoro a controllo numerico avanzati, celle di processo professionali, apparecchiature di saldatura, linee di assemblaggio automatiche e rivestimento.

Ⅲ Unità di riferimento standard della Cina, per partecipare allo sviluppo di standard pertinenti nel settore delle valvole.

Ⅳ Abbiamo istituito un centro di ricerca e sviluppo a Houston, Texas, negli Stati Uniti.

Prodotto Standard di prodotto: GB, standard tedesco, standard americano, TUV CE, ISO 9001, ADWO-2000, TS, PED, WRC WRAS, KTW, API 6D, API609.

Ⅵ Produzione principale: valvola a farfalla, valvola a sfera, valvola a saracinesca, valvola di non ritorno, valvole a globo, raccordi, attuatore manuale / pneumatico / elettrico, parti di valvole.

Exhibition Photos

Our Certificates

FAQ

D: Se ho bisogno di un preventivo, di quali informazioni abbiamo bisogno?
A: materiali della valvola, temperatura, pressione, fluido, sistema di applicazione.

D: Potete fornire attuatori, cosa avete?
A: Elettrovalvole pneumatiche, elettriche, idrauliche. Gli attuatori RKSfluid adottano la tecnologia statunitense. Di cui hai bisogno, dicci solo.

D: Qual è la tua capacità di produzione?
R: RKSfluid ha quattro stabilimenti in grado di fornire i prodotti di cui hai bisogno.

Q: lead time di produzione
A: I prodotti normali sono disponibili in 2 ~ 5 giorni lavorativi. Base personalizzata per le tue esigenze.

Q: MOQ
A: 1 pz per tutti i prodotti.

D: Che ne dici della garanzia di qualità?
A: test di qualità al 100% prima della consegna, 2 anni di garanzia. Garantire il funzionamento sicuro del sistema.
Abbiamo ottenuto la certificazione TUV, API, WRAS, CE, ISO.
Standard conforme a DIN, ASME, BS EN, JIS, API, AWWA.

D: Come possiamo fornire un servizio di qualità ai nostri clienti?
R: RKSfluid ha 20 anni di esperienza e oltre 70 ingegneri di ricerca e sviluppo forniscono supporto tecnico, selezione del modello e guida all'installazione.