DESIGN FEATURES

FEATURES

1. Fully Bore with seat diameter as DN+2 mm
2. Stable working even if the flow close to Zero
3. High performance and strength Nylon enforce diaphragm
4. One Million cycle test and 64 bar burst test

MAIN VALVE MATERIAL OPTION

- Ductile iron (DI): DN40-1200
- SUS304 (S3) or SUS316 (S6) or Duplex (SD) or Carbon Steel (CS) or Bronze (BR): DN40-400
- Aluminum (AL)：DN40-200

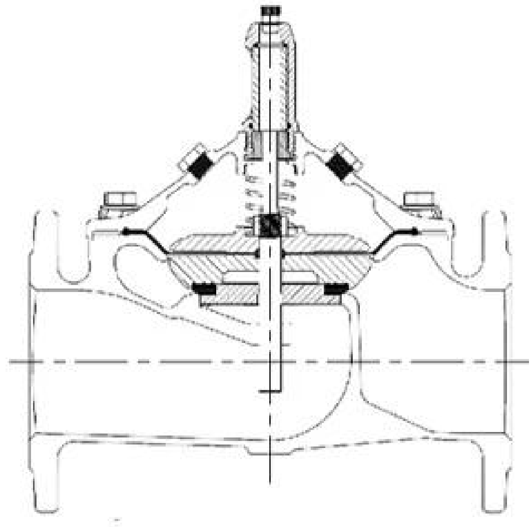

□□□

□□□□□□□□□□□□□□□□□□□□□□□□□□□□□
□□□□□□□□□□□□□□□□□□□
□□□□□□□□□□□□□□□
-1000000□□□□□□□□□□□□□□□□□□□□□□□□□□□
-5□□□□□□□□□

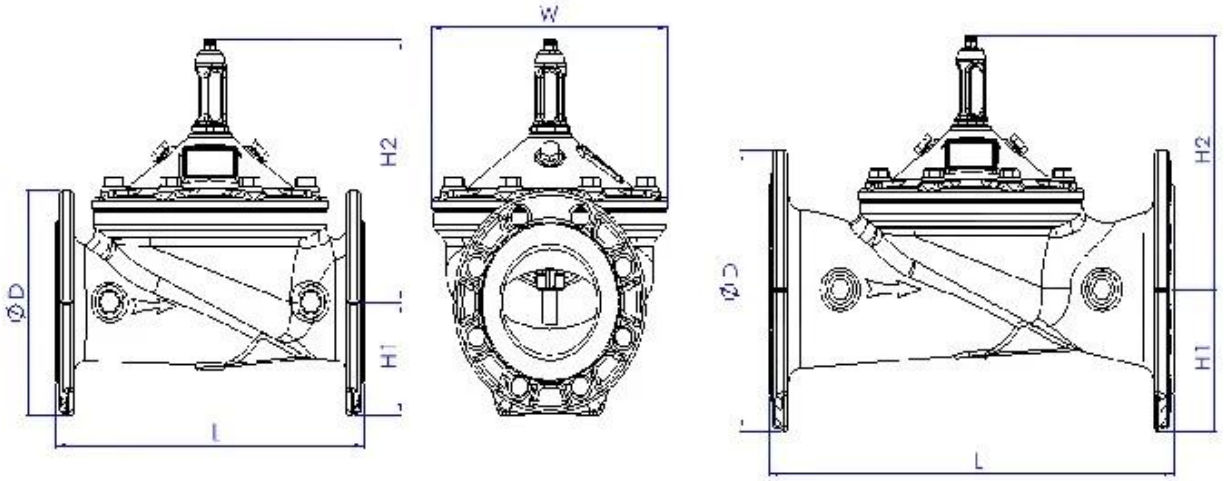

ほとんどのコンポーネントはCNCによって機械加工されています
融合結合エポキシコーティングプロセスは、GSK&WIS標準に基づいています
高標準生産テスト
- シールテスト: 低圧0.5バー
高圧1.1xpn+1バー
- シェルテスト: 1.5xpn+1バー
- 圧力変調振動: +/- 0.2バー
自動的に1000回/秒で収集されたデータは、静的または動的チャートで表示されます
簡単なインストール、操作、無料メンテナンス
さまざまな市場を満たすためのWRAS/KTW/NSF/FDA/ACS認定を備えたさまざまな材料

Size	DN40-DN1200
Working Medium	Water
Temperature	0°C~70°C
Material	Ductile Iron/Stainless Steel/Cast Steel/Bronze/Aluminum Alloy
Design Standards	CJ/T 219 & JB/T 10674 & EN 1074-5
Pressure Level	PN10, PN16, PN25
Stress Test Standard	GB/T 13927 & ISO 5208 &EN12266-1
Flange drilling standard	GB17241.6; EN1092-2; ISO7005-2; ANSI / JIS / AS2129
Structure Length	GB 12221 & EN558-1

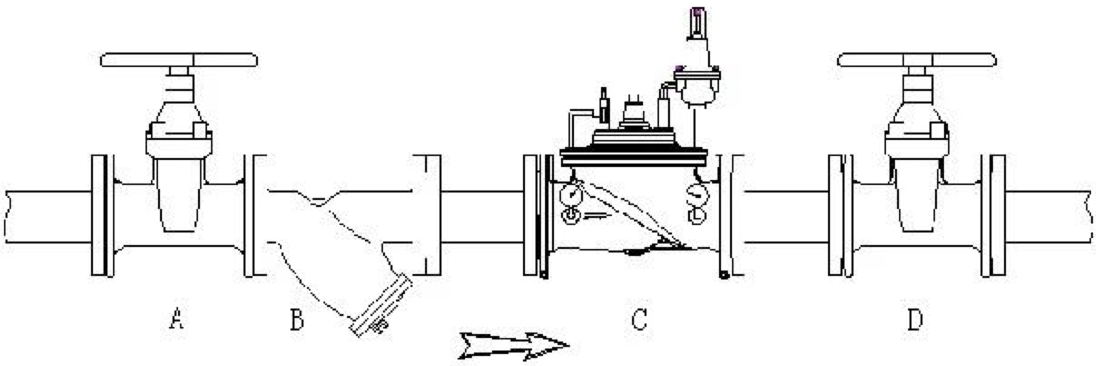

DN	L	H	H1	DN	L	H	H1
40	230	139	85	250	730	476	205
50	230	139	85	300	850	526	232
65	290	159	95	350	980	585	262
80	310	179	102	400	1100	624	292
100	350	214	112	500	1250	720	360
125	400	278	127	600	1450	835	425
150	480	333	145	800	1850	1110	515
200	600	407	172	1000	2250	1350	630

アプリケーションエリア

都市の給水と産業、農業用水の送電線など。

働く原則

圧力低減バルブは、正確でパイロット制御されたバルブです。インレットの水圧の変化に関係なく、高入口水圧を安定した下流の圧力に低下させる可能性があります。

iビジネスエリア: 流体制御製品、技術、環境保護製品。

divanced Advanced CNC加工センター、プロフェッショナルプロセスセル、広範囲の溶接機器、自動組立ライン、コーティング。

relaved関連するバルブ産業基準の開発に参加するための中国の標準的な参照ユニット。

us米国のテキサス州ヒューストンに研究開発センターを設立しました。

inude製品標準: GB、ドイツ標準、アメリカ標準、TUV CE ،ISO 9001 ،ADWO-2000 ،TS ،PED ،WRC WRA ،KTW ،API 6D ،API609。

VIメインプロダクション: バタフライバルブ、ボールバルブ、ゲートバルブ、チェックバルブ、グローブバルブ、パイプフィッティング、マニュアル /空気圧 /電気アクチュエーター、バルブパーツ

Exhibition Photos

よくある質問

Q: 引用が必要な場合、どのような情報が必要ですか?
A: バルブの材料、温度、圧力、中程度、アプリケーションシステム。

Q: アクチュエーターを提供できますか?
A: 空気圧、電気、hrdraulic、ソレノイドバルブ。 RKSfluidアクチュエータはUSAテクノロジーを採用しています。必要なもの、教えてください。

Q: あなたの生産能力は何ですか?
A: RKSfluidには、必要な製品を提供できる4つの植物があります。

Q: 生産リードタイム
A: 通常の製品は、2~5営業日で在庫があります。あなたのニーズに関するカスタマイズされたベース。

Q: **Moq**
A: すべての製品の1PC。

Q: 品質保証はどうですか?
A: 配達前の100%品質テスト、2年保証。システムの安全性を確保してください。
TUV 、API 、WRA 、CE 、ISO認定を取得しました。
標準din 、asme 、bs en 、jis 、api 、awwaに準拠しています。

Q□□□□□□□□□□□□□□□□□□□□□□□□□□□□□□

A□RKSfluid□□□20□□□□□70□□□□R□D□□□