□□□□□□□□□□□□□□□□□□□□□□□□□□□□□□□□□□□

1. □□□□

□□

2. □□

□□□
· □□□□□□□□□□□□□□□□□□□□□□□□□□□□□□□□□&□□□□□□□□□□□□□□□□□□□□□□□□□□□□□□□□

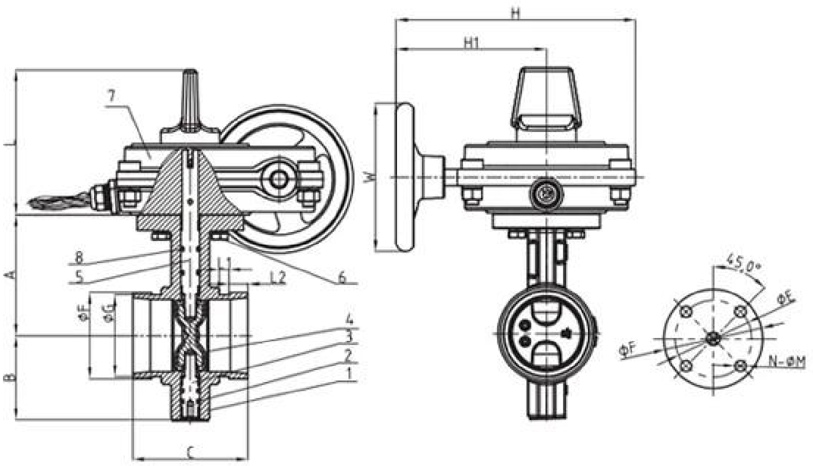

□□□	C	F	G	L1	L2	φE	φF	N-φM	ISO5211
2"	81	60.3	57.15	7.93	15.88	70	90	4-φ10	F07
2.5□□□	97	73	69.09	7.93	15.88	70	90	4-φ10	F07
3"	97	88.9	84.94	7.93	15.88	70	90	4-φ10	F07
4"	116	114.3	110.08	9.53	15.88	70	90	4-φ10	F07
5"	148	141.3	137.03	9.53	15.88	70	90	4-φ10	F07
6"	148	168.3	163.96	9.53	15.88	70	90	4-φ10	F07
8□□□	133	219.1	214.4	11.1	19.05	102	125	4-φ12	F10
10"	159	273.1	268.28	12.7	19.05	102	125	4-φ12	F10
12□□□	165	323.9	318.29	12.7	19.05	102	125	4-φ12	F10