□ □□ □□□□ □□□ □□□□ □□ □□□□ □□□ □□□ □□ □ □□□□.□□ □□ □□ (□□)□□ □□□ □□ □□□.□□ □□ □□□ □ □□ □□□ □□□□ □□□ □□□ □□ □□ □ □□□□.□□□ □ □□ □□□ □□ □□□ □□□ □□□□ □□ □□□□ □□□ □□□ □ □□□ □□□□ □□ □□□□□.□□□□ □ □□□ □□□□ □□□ □□ □□□ □□ □□□ □□ □□ □□ □□□□ □□□□ □□□□ □ □□□ □□ □□ □□□ □□ □□□□□.□ □□ □□□ □□□□□ □□ □□□□□□ □□□□□ □□□□□. □□ □□ □□ □□□□ □□□□ □□ □□□ □□ □□□ □□ □□□□□ □□□□ □.RKSfluid□ □ □□ □□□ □□□ □ □□□ □□□ □□ □□□□□.

□□ □ □□ :

□□ □□ : □□□ □□ DN25-80

□□ : DIN3202-F6

□□ □□ □□□ : □ : 1.1 x PN (□□), □□ : 1.5 x PN (□□)

□□ : □□ □□ □□□ □□, □□□ □□

□□ □□ WRA

□□ : □□□, □□, □□

□□ □□ : 0 ℃ -80 ℃

□□ □ □□ □ 100% □□□

□□ □□□:

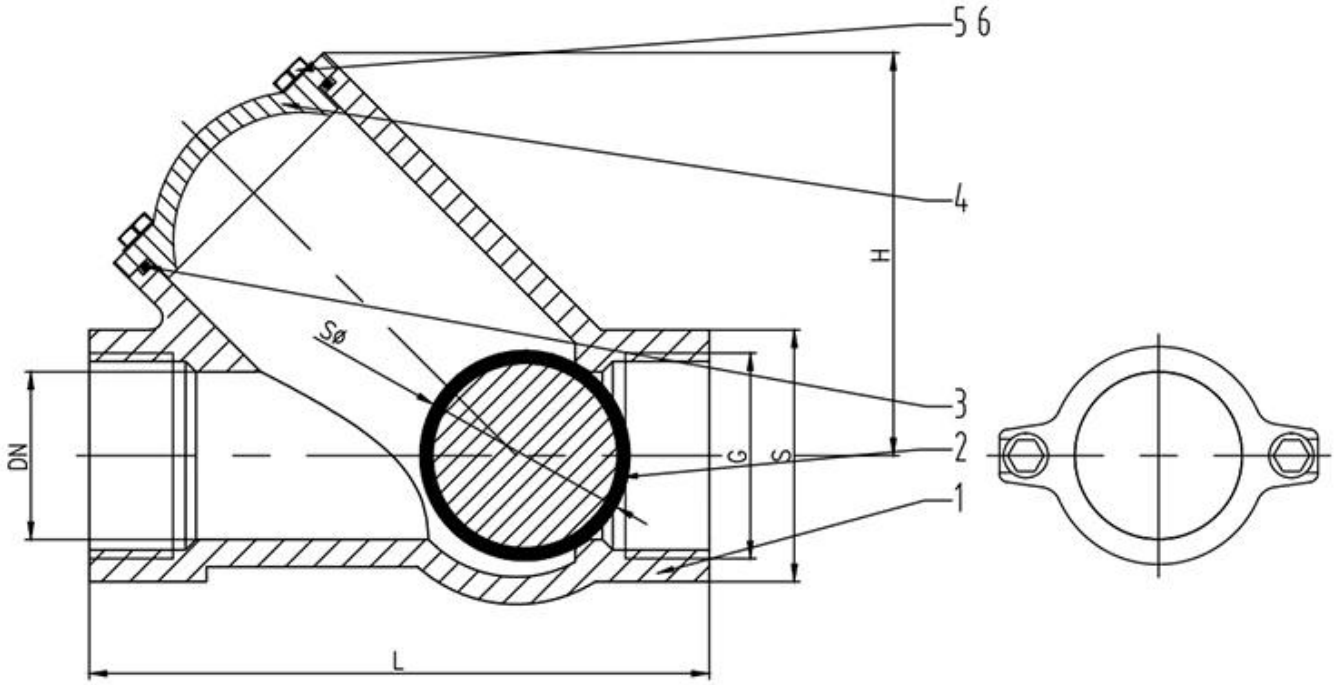

□□	□□
□	□□□ □ □ □□□
□	□□+NBR
o □□	NBR
□□	□□ □

□□	AISI304 □□□□□ □□
□□□	AISI304 □□□□□ □□

COMPANY INFORMATION

i □□□□ □□ : □□ □□ □□, □□ □ □□ □□ □□.

CNC □□ □□, □□ □□ □, □□□□ □□ □□, □□ □□ □□ □ □□.

▪ □□ □□ □□ □□□ □□□ □□□□□□ □□□ □□ □□ □□.

□□□ □□□□ □□□ □□□□ □□ □□ □□□ □□□□□□.

v □□ □□ : GB, □□ □□, □□ □□, TUV CE, ISO 9001, ADWO-2000, TS, PED, WRC WRAS, KTW, API 6D, API609.

VI □□ □□□□ : □□ □□, □ □□, □□□ □□, □□ □□, □□□ □□, □□□ □□, □□ / □□ / □□ □□□□□, □□ □□.

COMPANY FACTORY

01
21 years of professional experience
02
4 factories
03
Independent research and development team
28 top senior professional researchers
04
2 professional testing centers
05
100% high level ex-factory inspection
06
High quality imported materials
07
2 years quality assurance, repair and replacement

COMPANY QUALIFICATION

COMPANY EXHIBITION

Partners

□□□□ □□

Q : □□□ □□□ □□ □□ □□□ □□□□□**?**
A : □□□ □□, □□, □□, □□, □□ □□□.

Q : □□□□□□ □□ □ □ □□□□**?**
A : □□, □□, hrdraulic, □□□□□ □□.RKSfluid □□□□□□ □□ □□□ □□□□□.□□□ □□□ □□ □□ □□□□ □ □□□□.

Q : □□ □□□ □□□□□**?**
A : RKSfluid□□ □□□ □□□ □□ □ □□□ 4 □□ □□□□ □□□□.

Q : □□ □□ □□
A : □□ □□□ 2 ~ 5 □□□□ □□□ □□□□.□□□ □□□ □□ □□□ □□.

Q : MOQ
A : □□ □□□ □□ 1pc.

Q : □□ □□□ □□□□□**?**
A : □□ □ 100% □□ □□□, 2 □ □□.□□□□ □□□□ □□□□□□.
□□□ TUV, API, WRA, CE, ISO □□□ □□□□□.
□□□ DIN, ASME, BS EN, JIS, API, AWWA□ □□□□□.

Q : □□□□ □□□ □□□□ □□□ □□ □ □ □□□□**?**
A : RKSfluid □□□ 20 □ □□□ 70 □ □□□ R & D □□□□□ □□ □□, □□ □□ □ □□ □□□ □□□□□.