Features

Air Release valve

Size range:DN25-DN300

Pressure ratings:PN10 PN16

Body:Ductile Iron

Trim:SS304 SS316 etc

Connection:ARVS/KARS-BPT threaded, KARX-Flanged

Working temperature: -10℃~+80℃

□□:

1. □□□ □□□□□□ □□□□ □□□□ □□□□ □ □□ □ □□ □□ □□ □□□ □□□□□□ □□ □□□. 2. □□ □□□□ □□ □□□□ □ □□ □□ □□ □□□ □□□ □□ □□□□ □□ □□□ □□□□. 3. □□ □□□□□ Bottom □□ □□□ □□□□ □□ □□□□ □□□ □□□ □□□ □□□□ □□ □□□□□. □□ □□□□ □□□□□ □□□□ □□□□ □□ □□□□□. 4. □□ □□ □□□ □□□□ □□ □□ □□□□ □□, □□, □□ □□□ □□□□□. □□□ □□□ □□□□ □□□□ □□□ □□□ □□□□ □□□□ □□ □□□□□. 5.comply bs en 1074-4

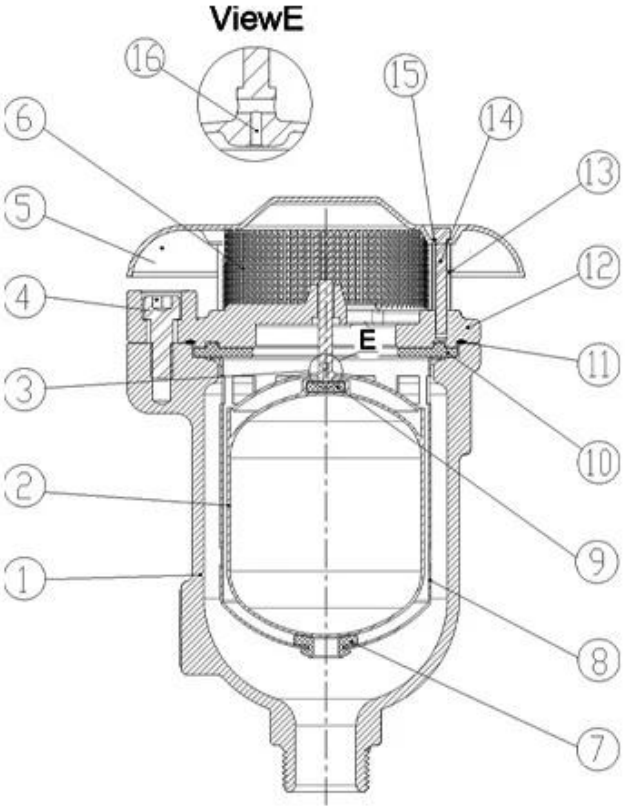

DN25-DN50

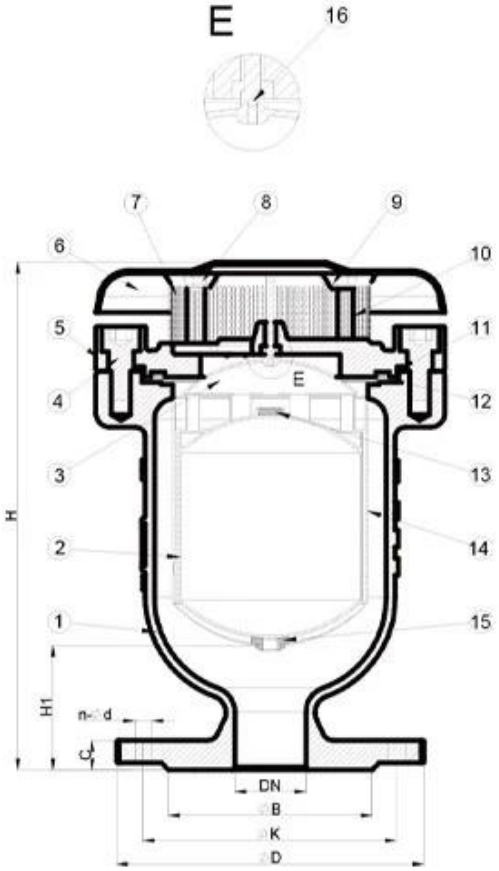

DN50-DN300

Our Factory

RKSfluid□ 1997 □□ □□□□□□□□. □□□ Foundry□
□□, □□ □□ □□ □ □□ □□ □□. □□
□□□□ CNC □□ □□, □□ □□ □, □□□□ □□□□□ □□□□□.
□□ □□, □□ □□ □ □□ □□. □□□ □□□ □□ □□□□□□.
□□ □□. □□ □□□ □□□ □□□ □□□□□ □□□ □□□ □□

Liaoning Province, □□ □□ □□ □□□ □□ GB□□□ □□□□□.
□□ □□ □□ □□□ □□□□. □□□□ □□
□□ □□□□ □ □□ □□□ □□ □ RK□ □□□ □□□□ □□
□□, □□, □□□□ □□ □□. □□□ □□ □□□ □□□□. □□□ □□ □□ □□
□□ : GB, ISO, □□□ □ □□ □□, CE □ ADWO-2000 □ TUV□ □□□□□□.
ISO9001, TS, API. □□□ □□ : □□, □□ □ □□ □□ □ □□,
□□ □□□ □□□ □□. □□, □□ □□ □□□ □□□□□□. □□□ □
□□ : □□ □□, □□, □□□, □□, □□ □□, □□ □□ □, □□□ □□□,
□□□ □□□□ □. □□ □, □□□ □□ □□□□ □□□ □□□□□.
"□□ □ □□, □□□ □□ □ □□□□ □□"□ □□□□□
□□ □□ □□. □□ □□□ □□□ □□ □□□□□!
i □□□□ □□ : □□ □□ □□, □□ □ □□ □□ □□.

CNC □□ □□, □□ □□ □, □□ □□, □□ □□ □□ □ □□.

▪ □□ □□ □□ □□□ □□□ □□□□□□ □□□ □□ □□ □□.

□□□ □□□□ □□□ □□□□ □□ □□ □□□ □□□□□□.

v □□ □□ : GB, □□ □□, □□ □□, TUV CE, ISO 9001, ADWO-2000, TS, PED, WRC WRA, KTW, API 6D, API609.

VI □□ □□□□ : □□ □□, □ □□, □□□ □□, □□ □□, □□□ □□, □□□ □□, □□ / □□ / □□ □□□□□, □□ □□.

Our Certificates

Exhibition Photos