□□□ □□ □□□ □ □□□ □□□ □□□ □□ □□□□ □□ □□ □□□, □□□ □□□□ □□ □□□ □□ □□□ □□□□ □□□□ □□□ □□□□□□□.
□ □□□□ □□, □□ □ □□□ □ □□□ □□ □□□□□ □□ □□□□□. □□ □ □□□ □□□ □□ □ □□ □□□□ □□□ □□□ □□ □□ □□□ □□ □□□ □□ □ □ □□□□.

□□ □□ :

1. □□ □□ □□ □ □□□ □□ □□ □□□ □□□ □□□ □□ □□□□ □□□□□□.
2. □□, □□□ □ □□□□ □□□ □□□□□
3. □□ □□ □□□□□ □□□ □□□ □□□□□
4. □□ □ □□□ □□ □□, □□ □ □□ □□□ □□□□□.
5. □□ □ □□□ □□□ □□ □□□ □□ □□□□□ □□□ □□□□□.
6. □□□ □□ □□, □□ □ □□ □□□ □□ □□□ □□ □□

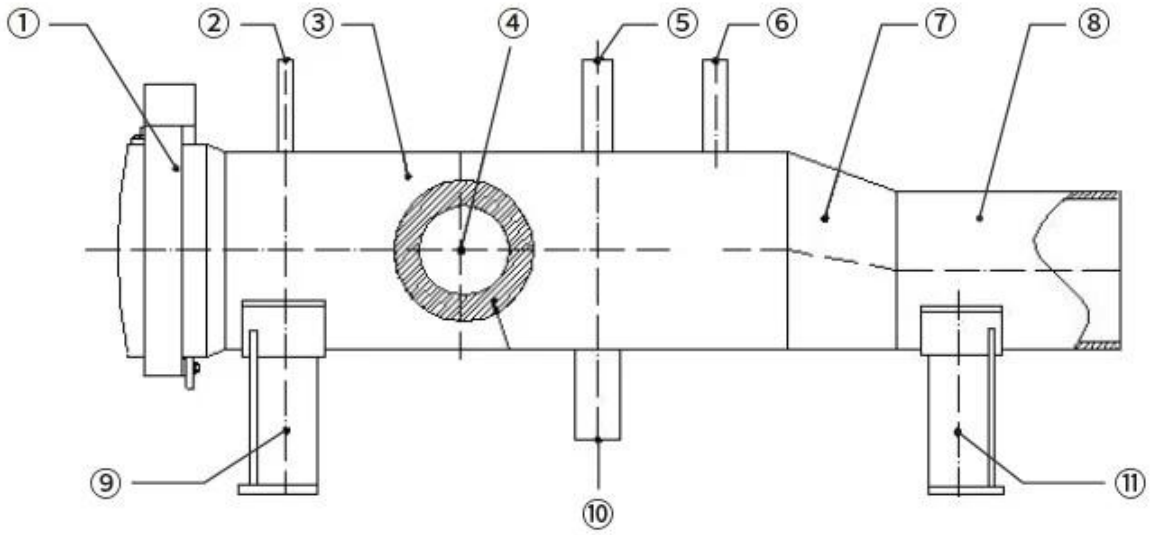

(1) □□ □□ □□ (2) □□ □□□ □□ (3) □□□ (4) □□□ □ □□ □□ (5) □□ □□ □□
(6) □□ □□ □□ (7) □□□ (8) □□ □□□ (9) □□ □□□ (10) □□□ □□ □□ □□ (11) □□ □□ □□□

Reliability Keeps Safety

RKSfluid®

www.rksfluid.com

RKSfluid (Shenyang) Flow Control Company

ISO TS OHSAS 18001 SGS CE WRAS