□□□ □□ □□□ □□ □□ □□□□□ □□

1. □□□□

□□□□□ □□□ □□□ □□, □□□□ □□, □□□ □□, □ □□□ □□ □ □□□ □□ □□□□ □□□ □□□ □□□□. □□□ □ □□ □ □□, □□ □□ □□ □ □□□ □□□□□, □□ □□ □ □ □□□□□□ □□ □□□□□. □□ □□□ □□ □□□ □□□ □□□□ □□□ □ □□ □□ □□□□ □□ □□□ □□□□□ □□□□ □□□ □ □□ □□□□□ □□ □□□□ □□ □□□□□.

2. □□

□□□ □□□ □□ □□, □□□ □□ □ □□□ □□□□ □□□□□□□. · □□□□□ □□□□□ □□ □□ □ □□ □□□ □□□□ □□ □□ □□□□ □□□□. · □□□□□ □□□□□ □□□ □□□ □ □□ □□□ □□□ □□ □□ □□□□□. · □□□ □□□□□ □□□ □□ □□ □□□ □□□□ □□ □□□ □□□ □ □□□□. · □□, □□□ □ □, □□, □□ □ □□□ □□ □□ □□□ □□□ □ □□□□. □□ □□.

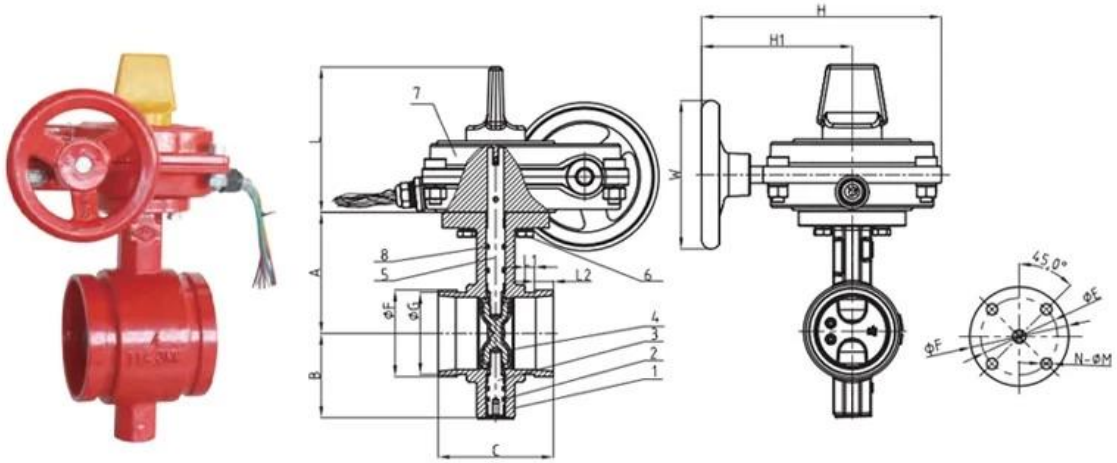

□□	□	□□	G	L1	L2	ØE	ΦF	N-ΦM	ISO5211
2"	81	60.3	57.15	7.93	15.88	70	90	4-Φ10	F07
2.5"	97	73	69.09	7.93	15.88	70	90	4-Φ10	F07
□"	97	88.9	84.94	7.93	15.88	70	90	4-Φ10	F07
4"	116	114.3	110.08	9.53	15.88	70	90	4-Φ10	F07
5"	148	141.3	137.03	9.53	15.88	70	90	4-Φ10	F07
6"	148	168.3	163.96	9.53	15.88	70	90	4-Φ10	F07
8"	133	219.1	214.4	11.1	19.05	102	125	4-Φ12	F10
10"	159	273.1	268.28	12.7	19.05	102	125	4-Φ12	F10
12"	165	323.9	318.29	12.7	19.05	102	125	4-Φ12	F10