Air Release valve

Size range:DN25-DN300
Pressure ratings:PN10 PN16
Body:Ductile Iron
Trim:SS304 SS316 etc
Connection:ARVS/KARS-BPT threaded, KARX-Flanged
Working temperature: -10°C~+80°C

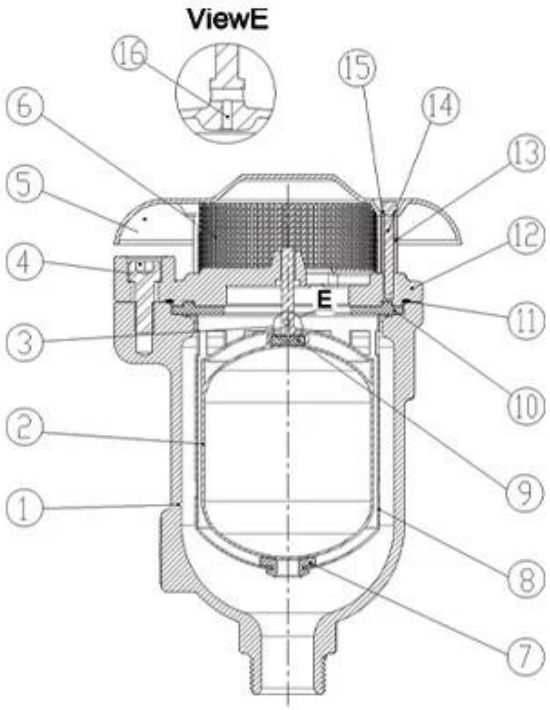

DN25-DN50

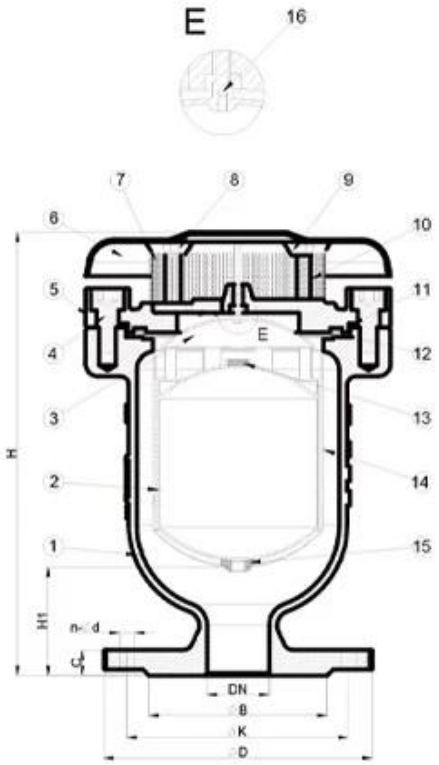

DN50-DN300

Descrição:
1. Design avançado com mecanismo simples, flutuação forte para evitar rachaduras durante o martelo de água repentina e o fechamento rápido. 2.Aerocinético Mecanismo para resistir ao corte sob maior velocidade do ar, mesmo até a velocidade sônica do ar. 3.Bottom Rubber Buffer para prevenção de colisão e drene fácil com orifícios adequados ao redor da gaiola durante o vácuo.A tela externa será uma opção de segurança e evitará insetos ou pássaros. 4.Não braços ou alavancas para impedir o fechamento vibrante, dobrado e direto da gaiola float. 5.comply com BS EN 1074-4

COMPANY INFORMATION

RKSfluid foi fundado em 1997. Somos um workshop de produção para a fundição eCentro de usinagem, pesquisa e desenvolvimento e centro de inspeção de qualidade.A fabricaçãoAs instalações incluem centros de usinagem CNC, células de processamento profissional, amplo espectroEquipamento de soldagem, linhas automáticas de montagem e revestimento.Nós construímos uma equipe para design,Pesquisa e desenvolvimento.Nosso novo centro de teste como um centro de teste de plataforma de serviço público emProvíncia de Liaoning, tornar -se o GB padrão da unidade de referência da válvula chinesa, para participarNo desenvolvimento dos padrões relevantes da indústria de válvulas.Para acelerar oExpansão da integração de negócios e recursos no exterior e para apoiar o sucesso do RKSVendas de fluidos nos EUA, alemão, Rússia.Nós temos o agente dos EUA.
Nossos padrões de design de produtosCapa: GB, ISO, Alemão e American Standard, aprovado pela TUV para CE e Adwo- 2000,ISO9001, TS, API.
Nossos produtos: manual, válvulas de esferas de operação pneumaticamente e eletricamente,Válvulas de borboleta e válvulas de portão.Verifique válvulas, válvulas de controle automático.
Peças fundidas eAcessórios: corpos de válvulas, capotas, discos, caules, caixa de engrenagens, acoplamentos universais, adaptadores de flange,Tocando selas.
Após anos de desenvolvimento, continuamos a melhorar e buscar inovaçãoenquanto aderiam a "tecnologia comprovada, recursos superiores e valor lendário" como nossoFilosofia do valor do produto.
A satisfação do cliente é a nossa meta de trabalho!

I Área de negócios: produtos de controle de fluidos, tecnologia e produtos de proteção ambiental.

Ⅱ Centros avançados de usinagem CNC, células de processo profissional, equipamento de soldagem, linhas de montagem automática e revestimento.

Ⅲ A unidade de referência padrão da China, para participar do desenvolvimento de padrões relevantes da indústria de válvulas.

Ⅳ Criamos um Centro de Pesquisa e Desenvolvimento em Houston, Texas, nos Estados Unidos.

V Padrão do produto: GB, Padrão Alemão, American Standard, TUV CE, ISO 9001, ADWO-2000, TS, PED, WRC WRAS, KTW, API 6D, API609.

VI Produção principal: válvula de borboleta, válvula de esfera, válvula de porta, válvula de retenção, válvulas globos, acessórios para tubos, atuador manual / pneumático / elétrico, peças de válvula.

COMPANY QUALIFICATION

COMPANY EXHIBITION

PERGUNTAS FREQUENTES:

P: Se eu precisar de citação, que informações precisamos?

A: Materiais das válvulas, temperatura, pressão, médio, sistema de application.

P: Você pode fornecer atuadores, o que você tem?

A: válvulas pneumáticas, elétricas, hrdraulic e solenóides.Os atuadores RKSfluid adotam a tecnologia dos EUA.Que você precisa, basta nos dizer.

P: Qual é a sua capacidade produtiva?

R: RKSfluid possui quatro plantas que podem fornecer os produtos que você precisa.

Q: Time de lead de produção

R: Os produtos normais têm estoque em 2 ~ 5 dias úteis.Base personalizada de sua necessidade.

Q: MOQ

A: 1PC para todos os produtos.

P: E a garantia da qualidade?

R: Teste de 100% de qualidade antes da entrega, 2 anos de garantia.Certifique -se de sua segurança de trabalho do sistema.

Tivemos a certificação ISO TUV, API, WRAS, CE, ISO.

Standard em conform a Din, ASME, BS EN, JIS, API, AWWA.

P: Como você poderia fornecer serviço de qualidade aos nossos clientes?

R: RKSfluid possui 20 anos de experiências e mais de 70 engenheiros de P&D fornecem suporte técnico, seleção de modelos e orientação de instalação para você.