DESIGN FEATURES

DURABLE

- **1 piece** non-welded **PFA** molded **DSS** Disc stem
- **Precision casting** WCB/CF8M Bodies

TRIPLE SEAL

- **Triple Seal**: Spring loaded Mechanical seal, Radial Lip Seal, FPM
- China **ONLY ONE** Manufacturer **400Mpa Isostatic pressing** PTFE seat, **consistent density**

ANTI-CORROSION

- **Material: Epoxy powder: AkzoNobel, Earth Best!**
- Coating Thickness: **200-250μm**
- Spraying temp: over **200℃**. Doesn't fade, even wipe with diethyl ether

QUALITY STANDARD

- **100% quality test**, follow DIN, ASTM, JIS, GB/T, ISO, BS EN, API
- **ONLY ONE** Manufacturer get **CE** certification up to **DN1800**
- **2 years** warranty. **15000** times On-off test, **30000** times Destructive experiment

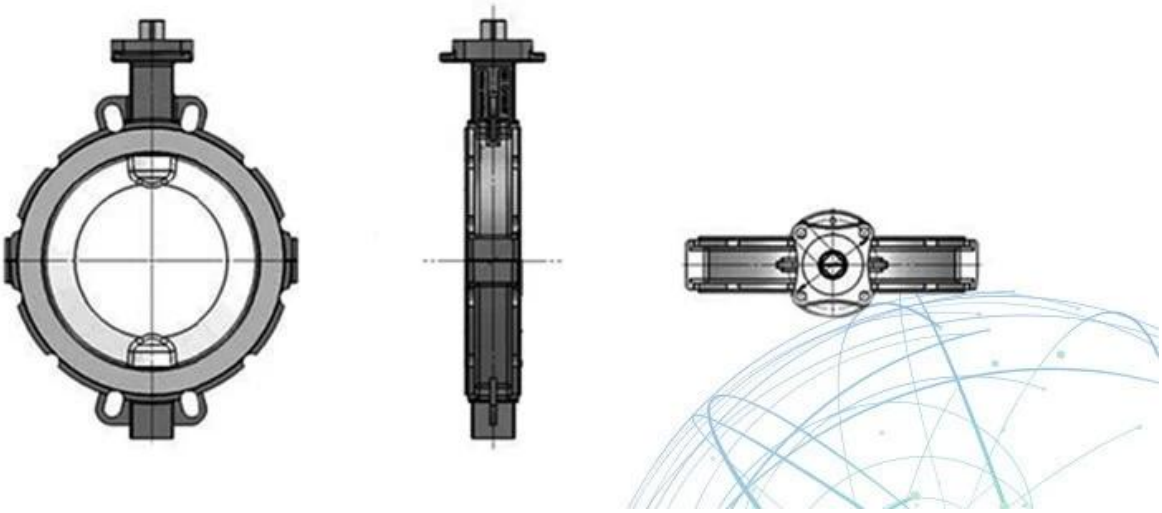

APPLICATION SCENARIO

Industrial water application | Nuclear plant | Petroleum | Steel | Wastewater treatment | Acid-base | Food | Irrigation

Our Factory

I Área de negócios: produtos de controle de fluidos, tecnologia e produtos de proteção ambiental.

Ⅱ Centros de trabalho de controle numérico avançado, células de processo profissional, equipamentos de soldagem de ampla gama, linhas de montagem automática e revestimento.

Ⅲ Unidade de referência padrão chinesa, para participar do desenvolvimento de padrões relevantes do setor de válvulas.

Ⅳ Criamos um Centro de Pesquisa e Desenvolvimento em Houston, Texas, nos Estados Unidos.

V Norma do produto: GB, Padrão Alemão, American Standard, TUV CE, ISO 9001, ADWO-2000, TS, PED, WRC WRAS, KTW, API 6D, API609.

VI Produção principal: válvula de borboleta, válvula de esfera, válvula de porta, válvula não retorna, válvulas globais, acessórios de tubo, atuador manual / pneumático / elétrico, peças de válvula.

Exhibition Photos

Perguntas frequentes

P: Se eu precisar de uma cotação, de que informação precisamos?
A: Materiais da válvula, temperatura, pressão, meio, sistema de aplicação.

P: Você pode fornecer atuadores, o que você tem?
A: Válvulas solenóides pneumáticas, elétricas e hidráulicas. Os atuadores RKSfluid adotam a tecnologia dos EUA. O que você precisa, basta nos dizer.

P: Qual é a sua capacidade de produção?
R: RKSfluid possui quatro plantas que podem fornecer os produtos que você precisa.

Q: Time de lead de produção
R: Os produtos normais estão disponíveis em 2 ~ 5 dias úteis. Base personalizada para suas necessidades.

Q: MOQ
A: 1 PC para todos os produtos.

P: Que tal a garantia de qualidade?
R: Teste de 100% de qualidade antes da entrega, 2 anos de garantia. Garanta a segurança operacional do sistema.
Obtivemos a certificação ISO TUV, API, WRAS, CE, ISO.

Compatível padrão com DIN, ASME, BS EN, JIS, API, AWWA.

P: Como podemos fornecer serviço de qualidade aos nossos clientes?
R: RKSfluid tem 20 anos de experiência e mais de 70 engenheiros de P&D fornecem suporte técnico, guia de seleção e instalação de modelos.