Válvula de inspeção é montado com um disco que gira em uma dobradiça ou eixo. O disco oscila para fora da sede para permitir o fluxo direto e quando o fluxo é interrompido, o disco gira de volta para a sede para bloquear o fluxo reverso.

As válvulas de retenção oscilantes estão disponíveis com vedação resiliente e metálica. Normalmente é recomendado para aplicações em sistemas de água e esgoto devido à sua construção simples, baixa queda de pressão na válvula e capacidade de serviço em campo.

Projeto	EN 12334
Mesa	BS EN1092-2:1997 PN10
Cara a cara	DIN3202 F6
Testes	BS EN 12266-1:2003 Taxa B
Operação	Automovimento
Médio	Óleo, Água, Gás, Esgoto, etc.
Temperatura	≤80℃
PN	PN10, PN16
DN	DN50-DN1600

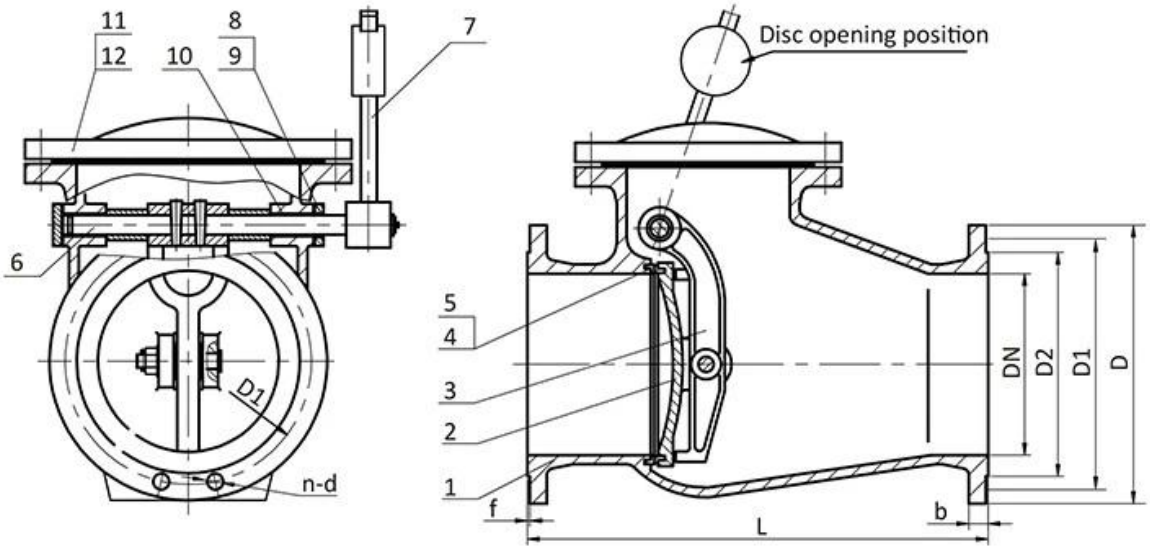

APPLICATION SCENARIO

Industrial water application | Power plant | Sea water desalination | Water treatment | Water supply and drainage | HAVC | Food and drug | Water transport

COMPANY INFORMATION

I Área de negócios: produtos para controle de fluidos, tecnologia e produtos de proteção ambiental.
Ⅱ Centros de usinagem CNC avançados, células de processo profissionais, ampla gama de equipamentos de soldagem, linhas de montagem automáticas e revestimento.
Ⅲ Unidade de referência padrão da China, para participar no desenvolvimento de padrões relevantes da indústria de válvulas.
Ⅳ Montamos um centro de pesquisa e desenvolvimento em Houston, Texas, nos Estados Unidos.
V Padrão do produto: GB, Padrão Alemão, Padrão Americano, TUV CE, ISO 9001, ADWO-2000, TS, PED, WRC WRAS, KTW, API 6D, API609.
VI Produção principal: válvula borboleta, válvula esférica, válvula gaveta, válvula de retenção, válvulas globo, acessórios para tubos, atuador manual / pneumático / elétrico, peças de válvulas.

01 21 years of professional experience

02 4 factories

03 Independent research and development team
28 top senior professional researchers

04 2 professional testing centers

05 100% high level ex-factory inspection

06 High quality imported materials

07 2 years quality assurance, repair and replacement

COMPANY EXHIBITION

COMPANY QUALIFICATION

Partners

TALIS
GEMÜ
WATTS WATER TECHNOLOGIES
Bray
hawle
amri
BAYARD
AVK
EBRO
KEYSTONE
EMERSON
GIBSON
CAMERON
CMO VALVES
SWISS fluid
SAINT-GOBAIN
KSB
tyco
TTV
SAPAG
haike

PERGUNTAS FREQUENTES:

P: Se eu precisar de cotação, de quais informações precisamos?
A: Materiais das válvulas, temperatura, pressão, meio, sistema de aplicação.

P: Você pode fornecer atuadores, o que você tem?
A: Válvulas pneumáticas, elétricas, hidráulicas e solenóides. RKSfluid os atuadores adotam a tecnologia dos EUA. O que você precisa, basta nos dizer.

P: Qual é a sua capacidade produtiva?
A: RKSfluid possui quatro fábricas que podem fornecer os produtos que você precisa.

P: Prazo de entrega de produção
R: Os produtos normais têm estoque em 2 a 5 dias úteis. Base personalizada de acordo com sua necessidade.

P: Quantidade mínima
R: 1 unidade para todos os produtos.

P: Que tal a garantia de qualidade?
R: teste de qualidade 100% antes da entrega, 2 anos de garantia. Garanta a segurança do funcionamento do seu sistema.
Obtivemos certificação TUV, API, WRAS, CE, ISO.
O padrão está em conformidade com DIN, ASME, BS EN, JIS, API, AWWA.

P: Como você poderia fornecer um serviço de qualidade aos nossos clientes?
A: RKSfluid possui 20 anos de experiência e mais de 70 engenheiros de P&D fornecem suporte técnico, seleção de modelos e orientação de instalação para você.