RKSfluid®
A key Valve in Flow Control
Butterfly Valve
Ball Valve
Gate Valve
Globe Valve
Check Valve
Pipe Fittings

Resilient seat butterfly valve

PN10/PN16, ANSI 125LB/150LB,5K/10K
Size:DN25-DN2400
Body:DI CI
Disc: Stainless steel
Seat :EPDM, NBR, Viton
Connection: Wafer, Lug, Flange

Resilient seat butterfly valve

PN10/PN16, ANSI 125LB/150LB,5K/10K
Size:DN25-DN2400
Body:DI CI
Disc: DI+ Nylon
Seat :EPDM, NBR, Viton
Connection: Wafer, Lug, Flange

Resilient seat butterfly valve

PN10/PN16, ANSI 125LB/150LB,5K/10K
Size:DN25-DN2400
Body:DI CI
Disc: Stainless steel
Seat :EPDM, NBR, Viton
Connection: Wafer, Lug, Flange

Resilient seat butterfly valve

PN10/PN16, ANSI 125LB/150LB,5K/10K
Size:DN25-DN2400
Body:DI CI
Disc: Stainless steel
Seat :EPDM, NBR, Viton
Connection: Wafer, Lug, Flange

Double flange resilient seat butterfly valve

PN10/PN16, ANSI 125LB/150LB, 5K/10K
Size:DN50-DN1000
Body:DI CI
Disc: Stainless steel
Seat :EPDM, NBR, Viton
Connection: Flange

Short-neck butterfly valve for petroleum

ANSI 125LB/150LB
Top Flange Standard:ISO5211
Size:2"-12"
Body: DI CI
Disc :Stainless Steel
Seat : EPDM, NBR, Viton
Connection:Wafer, Lug

PTFE Butterfly Valve

BSEN 1092, DIN 2501, ANSI, JIS, AS2129
Size:DN50~DN600
Body:Ductile Iron
Disc:Ductile Iron+PTFE
Seat: PTFE
Connection: Wafer, Lug, Flange

PTFE Butterfly Valve

BSEN 1092, DIN 2501, ANSI, JIS, AS2129
Size: DN50~DN600
Body: Ductile Iron
Disc: Ductile Iron+PTFE
Seat: PTFE
Connection: Wafer, Lug, Flange

PTFE Butterfly Valve

BSEN 1092, DIN 2501, ANSI, JIS, AS2129
Size: DN50~DN600
Body: WCB, CF8, CF8M
Disc: CF8+PTFE, CF8M+PTFE
Seat: PTFE
Connection: Wafer, Lug

PTFE Butterfly Valve

BSEN 1092, DIN 2501, ANSI, JIS, AS2129
Size: DN50~DN600
Body: WCB, CF8, CF8M
Disc: CF8+PTFE, CF8M+PTFE
Seat: PTFE
Connection: Wafer, Lug

PTFE Butterfly Valve

BSEN 1092, DIN 2501, ANSI, JIS, AS2129
Size: DN50~DN600
Body: Ductile Iron
Disc: CF8 , CF8M
Seat: PTFE
Connection: Wafer, Lug, Flange

PTFE Butterfly Valve

BSEN 1092, DIN 2501, ANSI, JIS, AS2129
Size: DN50~DN600
Body: WCB
Disc: CF8 +PTFE, CF8 +PFA
Seat: PTFE
Connection: Wafer, Lug, Flange

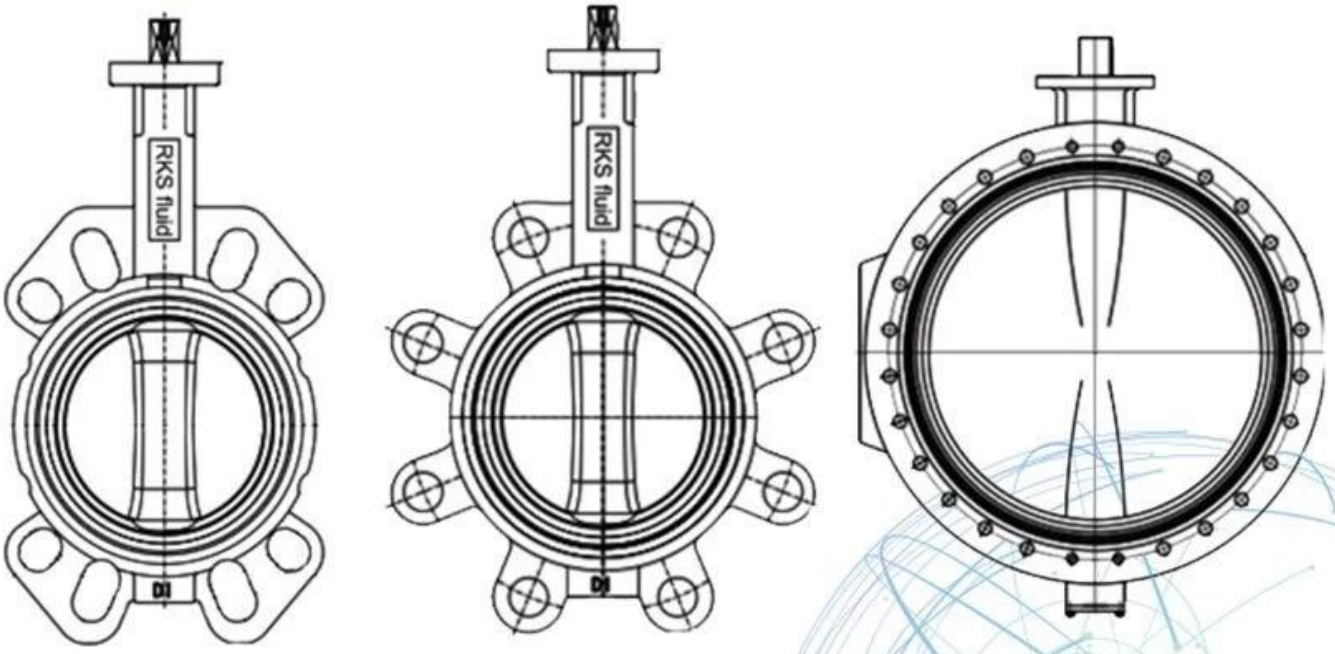

Application Scenario

Our Factory

Company Advantages

01 21 years of professional experience

02 4 factories

03 Independent research and development team
28 top senior professional researchers

04 2 professional testing centers

05 100% high level ex-factory inspection

06 High quality imported materials

07 2 years quality assurance, repair and replacement

RKSfluid foi fundada em 1997. Somos um workshop de produção tanto para fundição quanto para
Processamento, centro de pesquisa e desenvolvimento e centro de controle de qualidade. Produção
As instalações incluem centros de trabalho numéricos, células de processamento profissional, amplo espectro
Equipamento de solda, montagem automática e linhas de revestimento. Criamos uma equipe de design,
pesquisa e desenvolvimento. Nosso novo centro de testes como centro de testes para plataformas de serviço público
Província de Liaoning, tornam-se o padrão GB da unidade de referência da válvula chinesa, para participar
no desenvolvimento dos padrões da indústria de válvulas relevantes. Para acelerar o
Integração de expansão e recursos do negócio no exterior, e para apoiar o sucesso dos RKs
Vendas de fluidos nos Estados Unidos, Alemanha e Rússia. Nós temos um agente americano.
Nossos padrões de design de produto
Cobertura: Padrão GB, ISO, Alemão e Americano, aprovado pela TUV para CE e Adwo-2000, ISO9001, TS, API. Nossos produtos: válvulas de bola manuais, pneumáticas e eletricamente controladas
Válvulas de borboleta e válvulas de portão. Válvulas de verificação, válvulas de controle automáticas. Castings e.
Encaixes: corpos de válvulas, capuzes, discos, caules, caixa de engrenagens, juntas universais, adaptadores de flange,
Tocar sela: Depois de anos de desenvolvimento, continuamos a melhorar e buscar inovação
Ao aderir a "Tecnologia comprovada, recursos superiores e valor lendário" como o nosso
Filosofia do valor do produto. A satisfação do cliente é o nosso objetivo de negócios! RKSfluid foi fundada em 1997.
Somos um laboratório de produção tanto para fundição quanto
Processamento, centro de pesquisa e desenvolvimento e centro de controle de qualidade. Produção
As instalações incluem centros de trabalho numéricos, células de processamento profissional, amplo espectro

Equipamento de solda, montagem automática e linhas de revestimento. Criamos uma equipe de design,
pesquisa e desenvolvimento. Nosso novo centro de testes como centro de testes para plataformas de serviço público
Província de Liaoning, tornam-se o padrão GB da unidade de referência da válvula chinesa, para participar
no desenvolvimento dos padrões da indústria de válvulas relevantes. Para acelerar o
Integração de expansão e recursos do negócio no exterior, e para apoiar o sucesso dos RKs
Vendas de fluidos nos Estados Unidos, Alemanha e Rússia. Nós temos um agente americano.
Nossos padrões de design de produto
Cobertura: Padrão GB, ISO, Alemão e Americano, aprovado pela TUV para CE e Adwo-2000, ISO9001, TS, API. Nossos produtos: válvulas de bola manuais, pneumáticas e eletricamente controladas
Válvulas de borboleta e válvulas de portão. Válvulas de verificação, válvulas de controle automáticas. Castings e.
Acessórios: Órgãos de válvula, capuzes, discos, caules, caixa de engrenagens, juntas universais, adaptadores de flange,
Tocar sela: Depois de anos de desenvolvimento, continuamos a melhorar e buscar inovação
Ao aderir a "Tecnologia comprovada, recursos superiores e valor lendário" como o nosso
Filosofia do valor do produto. A satisfação do cliente é o nosso objetivo de negócios!
Área de Negócios: Produtos para Controle de Fluido, Tecnologia e Produtos para Proteção Ambiental.

Ⅱ Centros de trabalho avançados de controle numérico, células profissionais do processo, equipamentos de soldagem, linhas de montagem automáticas e revestimento.

Ⅲ Unidade de referência padrão da China, para participar do desenvolvimento de padrões relevantes na indústria da válvula.

Ⅳ Criamos um centro de pesquisa e desenvolvimento em Houston, Texas, nos Estados Unidos.

Produtos Produtos Padrões: GB, padrão alemão, padrão americano, TUV CE, ISO 9001, ADWO-2000, TS, Ped, Wrc Wras, KTW, API 6D, API609.

Ⅵ Produção principal: válvula de borboleta, válvula de esfera, válvula de portão, válvula de não retorno, válvulas de globo, acessórios de tubulação, manual / pneumático / atuador elétrico, peças de válvula.

Exhibition Photos

Our Certificates

Perguntas frequentes

P: Se eu precisar de uma cotação, quais informações precisamos?
A: Materiais de válvula, temperatura, pressão, sistema de aplicação.

Q: Você pode fornecer atuadores, o que você tem?
A: válvulas solenóides pneumáticas, elétricas e hidráulicas. Atuadores RKSfluid adotam a tecnologia dos EUA. Como você precisa, basta nos dizer.

Q: Qual é a sua capacidade de produção?
R: RKSfluid tem quatro fábricas capazes de fornecer os produtos que você precisa.

Q: tempo de execução de produção
A: Produtos normais estão disponíveis em 2 ~ 5 dias úteis. Base personalizada para suas necessidades.

Q: MOQ.
A: 1 PC para todos os produtos.

Q: Como sobre a garantia de qualidade?
Um teste de qualidade 100% antes da entrega, garantia de 2 anos. Garantir a operação segura do sistema.
Nós obtivemos a certificação TUV, API, WRAS, CE, ISO.
Em conformidade com DIN, ASME, BS EN, JIS, API, AWWA.

P: Como podemos fornecer um serviço de qualidade aos nossos clientes?
R: RKSfluid tem 20 anos de experiência e mais de 70 engenheiros de pesquisa e desenvolvimento fornecem suporte técnico, seleção de modelos e instalação.