RKSfluid®
A key Valve in Flow Control
Butterfly Valve
Ball Valve
Gate Valve
Globe Valve
Check Valve
Pipe Fittings

Resilient seat butterfly valve

PN10/PN16, ANSI 125LB/150LB,5K/10K
Size:DN25-DN2400
Body:DI CI
Disc: Stainless steel
Seat :EPDM, NBR, Viton
Connection: Wafer, Lug, Flange

Resilient seat butterfly valve

PN10/PN16, ANSI 125LB/150LB,5K/10K
Size:DN25-DN2400
Body:DI CI
Disc: DI+ Nylon
Seat :EPDM, NBR, Viton
Connection: Wafer, Lug, Flange

Resilient seat butterfly valve

PN10/PN16, ANSI 125LB/150LB,5K/10K
Size:DN25-DN2400
Body:DI CI
Disc: Stainless steel
Seat :EPDM, NBR, Viton
Connection: Wafer, Lug, Flange

Resilient seat butterfly valve

PN10/PN16, ANSI 125LB/150LB,5K/10K
Size:DN25-DN2400
Body:DI CI
Disc: Stainless steel
Seat :EPDM, NBR, Viton
Connection: Wafer, Lug, Flange

Double flange resilient seat butterfly valve

PN10/PN16, ANSI 125LB/150LB, 5K/10K
Size:DN50-DN1000
Body:DI CI
Disc: Stainless steel
Seat :EPDM, NBR, Viton
Connection: Flange

Short-neck butterfly valve for petroleum

ANSI 125LB/150LB
Top Flange Standard:ISO5211
Size:2"-12"
Body: DI CI
Disc :Stainless Steel
Seat : EPDM, NBR, Viton
Connection:Wafer, Lug

PTFE Butterfly Valve

BSEN 1092, DIN 2501, ANSI, JIS, AS2129
Size:DN50~DN600
Body:Ductile Iron
Disc:Ductile Iron+PTFE
Seat: PTFE
Connection: Wafer, Lug, Flange

PTFE Butterfly Valve

BSEN 1092, DIN 2501, ANSI, JIS, AS2129
Size: DN50~DN600
Body: Ductile Iron
Disc: Ductile Iron+PTFE
Seat: PTFE
Connection: Wafer, Lug, Flange

PTFE Butterfly Valve

BSEN 1092, DIN 2501, ANSI, JIS, AS2129
Size: DN50~DN600
Body: WCB, CF8, CF8M
Disc: CF8+PTFE, CF8M+PTFE
Seat: PTFE
Connection: Wafer, Lug

PTFE Butterfly Valve

BSEN 1092, DIN 2501, ANSI, JIS, AS2129
Size: DN50~DN600
Body: WCB, CF8, CF8M
Disc: CF8+PTFE, CF8M+PTFE
Seat: PTFE
Connection: Wafer, Lug

PTFE Butterfly Valve

BSEN 1092, DIN 2501, ANSI, JIS, AS2129
Size: DN50~DN600
Body: Ductile Iron
Disc: CF8 , CF8M
Seat: PTFE
Connection: Wafer, Lug, Flange

PTFE Butterfly Valve

BSEN 1092, DIN 2501, ANSI, JIS, AS2129
Size: DN50~DN600
Body: WCB
Disc: CF8 +PTFE, CF8 +PFA
Seat: PTFE
Connection: Wafer, Lug, Flange

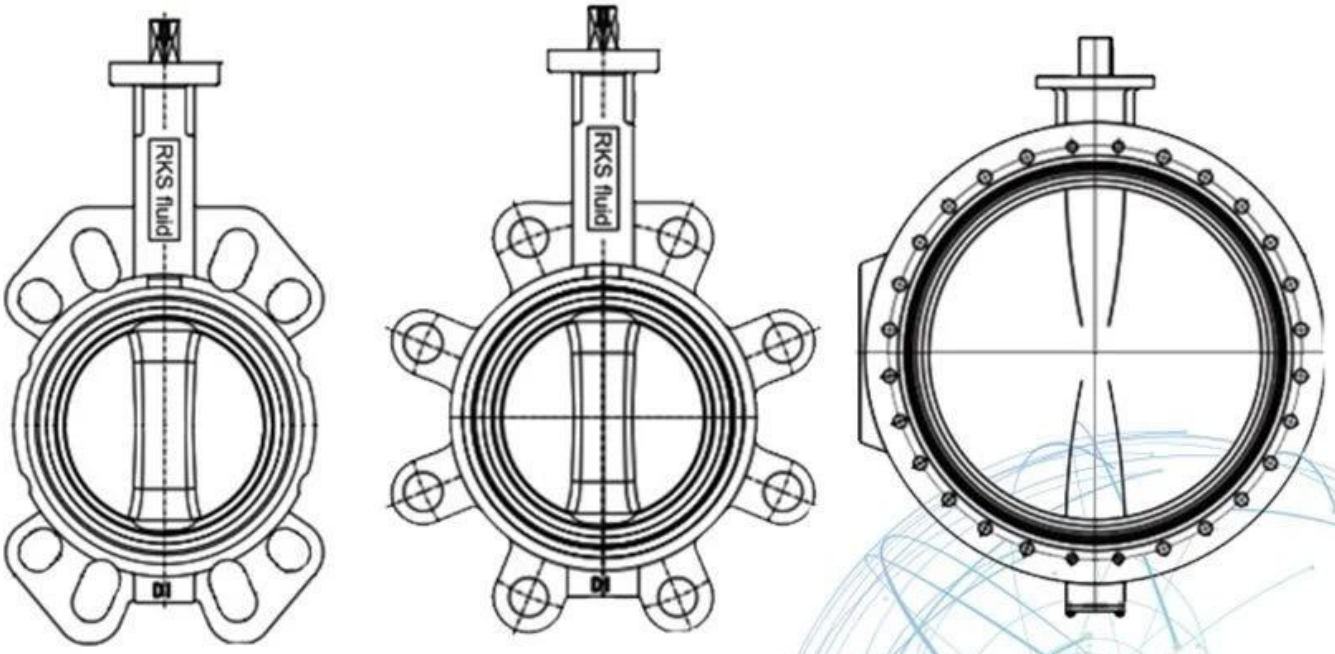

Application Scenario

Our Factory

Company Advantages

01 21 years of professional experience

02 4 factories

03 Independent research and development team
28 top senior professional researchers

04 2 professional testing centers

05 100% high level ex-factory inspection

06 High quality imported materials

07 2 years quality assurance, repair and replacement

RKSfluid foi fundada em 1997. Somos uma oficina de produção para fundição e para
centro de processamento, pesquisa e desenvolvimento e centro de controle de qualidade. Produção
as instalações incluem centros de trabalho de controle numérico, células de processamento profissional, amplo espectro
equipamentos de soldagem, montagem automática e linhas de revestimento. Criamos uma equipe de design,
pesquisa e desenvolvimento. Nosso novo centro de testes como um centro de testes para plataformas de serviço público
Província de Liaoning, torne-se o GB padrão da unidade de referência de válvulas chinesa, para participar
no desenvolvimento dos padrões relevantes do setor de válvulas. Para acelerar a
expansão de negócios no exterior e integração de recursos e para apoiar o sucesso do RKS
vendas de fluidos nos Estados Unidos, Alemanha e Rússia. Nós temos um agente americano. Nossos padrões de design de produto
Cobertura: GB, ISO, padrão alemão e americano, aprovado pela TUV para CE e ADWO-2000, ISO9001, TS, API. Nossos produtos: válvulas de esfera manuais, pneumáticas e controladas eletricamente
Válvulas borboleta e válvulas. Válvulas de retenção, válvulas de controle automático. Fundidos e
Acessórios: corpos de válvulas, coifas, discos, hastes, caixa de engrenagens, juntas universais, adaptadores de flanges,
Tapping Saddle: após anos de desenvolvimento, continuamos a melhorar e buscar a inovação
enquanto aderimos a "tecnologia comprovada, recursos superiores e valor lendário" como o nosso
filosofia de valor do produto. A satisfação do cliente é o nosso objetivo de negócios! RKSfluid foi fundada em 1997.
Somos um laboratório de produção para fundição e
centro de processamento, pesquisa e desenvolvimento e centro de controle de qualidade. Produção
as instalações incluem centros de trabalho de controle numérico, células de processamento profissional, amplo espectro

equipamentos de soldagem, montagem automática e linhas de revestimento. Criamos uma equipe de design,
pesquisa e desenvolvimento. Nosso novo centro de testes como um centro de testes para plataformas de serviço público
Província de Liaoning, torne-se o GB padrão da unidade de referência de válvulas chinesa, para participar
no desenvolvimento dos padrões relevantes do setor de válvulas. Para acelerar a
expansão de negócios no exterior e integração de recursos e para apoiar o sucesso do RKS
vendas de fluidos nos Estados Unidos, Alemanha e Rússia. Nós temos um agente americano.
Nossos padrões de design de produto
Cobertura: GB, ISO, padrão alemão e americano, aprovado pela TUV para CE e ADWO-2000, ISO9001, TS, API. Nossos produtos: válvulas de esfera manuais, pneumáticas e controladas eletricamente
Válvulas borboleta e válvulas. Válvulas de retenção, válvulas de controle automático. Fundidos e
Acessórios: corpos de válvulas, coifas, discos, hastes, caixa de engrenagens, juntas universais, adaptadores de flanges,
Tapping Saddle: após anos de desenvolvimento, continuamos a melhorar e buscar a inovação enquanto aderimos a "tecnologia comprovada, recursos superiores e valor lendário" como o nosso
filosofia de valor do produto. A satisfação do cliente é o nosso objetivo de negócios!
Área de negócios: produtos para controle de fluidos, tecnologia e produtos para proteção ambiental.

Centers Centros avançados de trabalho de controle numérico, células de processo profissionais, equipamentos de soldagem, linhas de montagem e revestimento automáticos.

Unit Unidade de referência padrão da China, para participar do desenvolvimento de padrões relevantes na indústria de válvulas.

IV Montamos um centro de pesquisa e desenvolvimento em Houston, Texas, nos Estados Unidos.

Prodotto Padrões do produto: GB, padrão alemão, padrão americano, TUV CE, ISO 9001, ADWO-2000, TS, PED, WRC WRAS, KTW, API 6D, API609.

VI Produção principal: válvula borboleta, válvula de esfera, válvula de gaveta, válvula de retenção, válvulas globo, acessórios para tubos, atuador manual / pneumático / elétrico, peças de válvulas.

Exhibition Photos

Our Certificates

Perguntas frequentes

P: Se eu precisar de uma cotação, de quais informações precisamos?
A: materiais da válvula, temperatura, pressão, meio, sistema de aplicação.

Q: você pode fornecer atuadores, o que você tem?
A: Válvulas solenóides pneumáticas, elétricas e hidráulicas. Os atuadores RKSfluid adotam a tecnologia dos EUA. Como você precisa, diga-nos.

Q: qual é a sua capacidade de produção?
A: RKSfluid tem quatro plantas capazes de fornecer os produtos que você precisa.

Q: prazo de entrega da produção
A: produtos normais estão disponíveis em 2 ~ 5 dias úteis. Base personalizada para suas necessidades.

Q: MOQ
A: 1 pc para todos os produtos.

Q: Como sobre garantia de qualidade?
A: 100% de teste de qualidade antes da entrega, 2 anos de garantia. Garanta a operação segura do sistema.
Obtivemos a certificação TUV, API, WRAS, CE, ISO.
Padrão compatível com DIN, ASME, BS EN, JIS, API, AWWA.

Q: Como podemos fornecer um serviço de qualidade aos nossos clientes?
R: A RKSfluid tem 20 anos de experiência e mais de 70 engenheiros de pesquisa e desenvolvimento fornecem suporte técnico, seleção de modelos e guia de instalação.
DN50-DN2000 Válvula borboleta de flange dupla PN10 / PN16 / ANSI 150LB / JIS10K