RKSfluid®
A key Valve in Flow Control
Butterfly Valve
Ball Valve
Gate Valve
Globe Valve
Check Valve
Pipe Fittings

Resilient seat butterfly valve

PN10/PN16, ANSI 125LB/150LB,5K/10K
Size:DN25-DN2400
Body:DI CI
Disc: Stainless steel
Seat :EPDM, NBR, Viton
Connection: Wafer, Lug, Flange

Resilient seat butterfly valve

PN10/PN16, ANSI 125LB/150LB,5K/10K
Size:DN25-DN2400
Body:DI CI
Disc: DI+ Nylon
Seat :EPDM, NBR, Viton
Connection: Wafer, Lug, Flange

Resilient seat butterfly valve

PN10/PN16, ANSI 125LB/150LB,5K/10K
Size:DN25-DN2400
Body:DI CI
Disc: Stainless steel
Seat :EPDM, NBR, Viton
Connection: Wafer, Lug, Flange

Resilient seat butterfly valve

PN10/PN16, ANSI 125LB/150LB,5K/10K
Size:DN25-DN2400
Body:DI CI
Disc: Stainless steel
Seat :EPDM, NBR, Viton
Connection: Wafer, Lug, Flange

Double flange resilient seat butterfly valve

PN10/PN16, ANSI 125LB/150LB, 5K/10K
Size:DN50-DN1000
Body:DI CI
Disc: Stainless steel
Seat :EPDM, NBR, Viton
Connection: Flange

Short-neck butterfly valve for petroleum

ANSI 125LB/150LB
Top Flange Standard:ISO5211
Size:2"-12"
Body: DI CI
Disc :Stainless Steel
Seat : EPDM, NBR, Viton
Connection:Wafer, Lug

PTFE Butterfly Valve

BSEN 1092, DIN 2501, ANSI, JIS, AS2129
Size:DN50~DN600
Body:Ductile Iron
Disc:Ductile Iron+PTFE
Seat: PTFE
Connection: Wafer, Lug, Flange

PTFE Butterfly Valve

BSEN 1092, DIN 2501, ANSI, JIS, AS2129
Size: DN50~DN600
Body: Ductile Iron
Disc: Ductile Iron+PTFE
Seat: PTFE
Connection: Wafer, Lug, Flange

PTFE Butterfly Valve

BSEN 1092, DIN 2501, ANSI, JIS, AS2129
Size: DN50~DN600
Body: WCB, CF8, CF8M
Disc: CF8+PTFE, CF8M+PTFE
Seat: PTFE
Connection: Wafer, Lug

PTFE Butterfly Valve

BSEN 1092, DIN 2501, ANSI, JIS, AS2129
Size: DN50~DN600
Body: WCB, CF8, CF8M
Disc: CF8+PTFE, CF8M+PTFE
Seat: PTFE
Connection: Wafer, Lug

PTFE Butterfly Valve

BSEN 1092, DIN 2501, ANSI, JIS, AS2129
Size: DN50~DN600
Body: Ductile Iron
Disc: CF8 , CF8M
Seat: PTFE
Connection: Wafer, Lug, Flange

PTFE Butterfly Valve

BSEN 1092, DIN 2501, ANSI, JIS, AS2129
Size: DN50~DN600
Body: WCB
Disc: CF8 +PTFE, CF8 +PFA
Seat: PTFE
Connection: Wafer, Lug, Flange

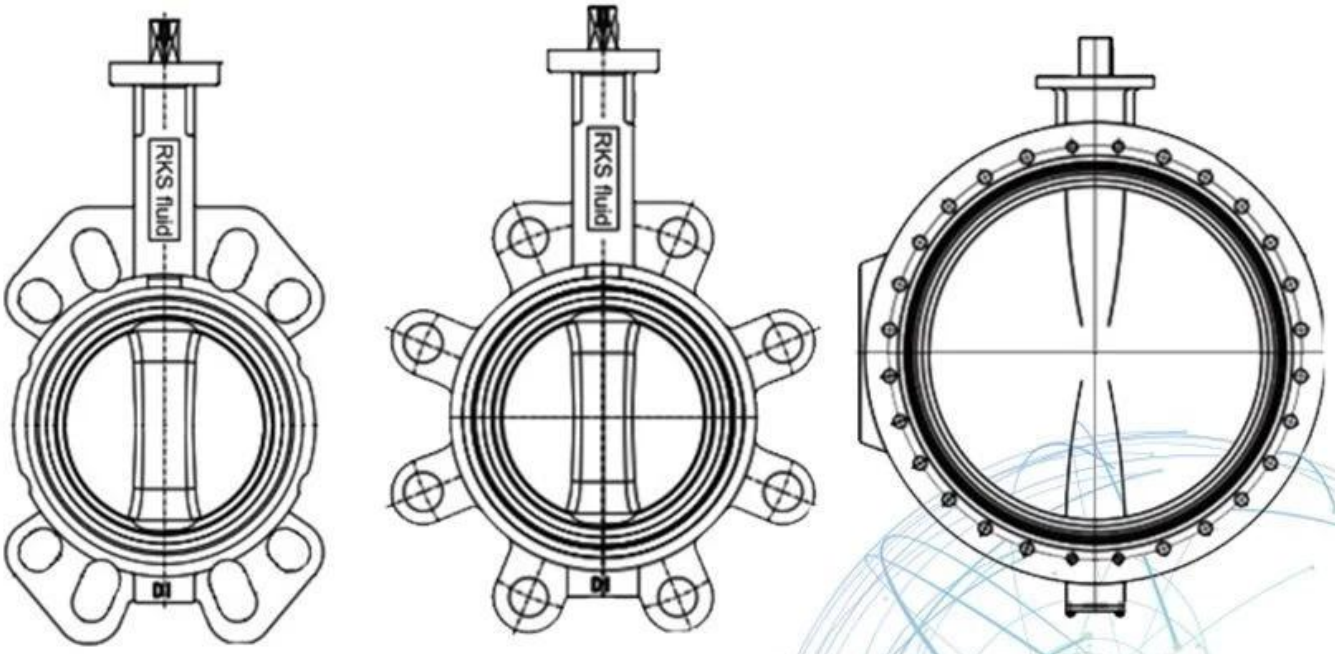

Application Scenario

Our Factory

Company Advantages

01 21 years of professional experience

02 4 factories

03 Independent research and development team
28 top senior professional researchers

04 2 professional testing centers

05 100% high level ex-factory inspection

06 High quality imported materials

07 2 years quality assurance, repair and replacement

RKSfluid foi fundada em 1997. Somos uma oficina de produção para fundição e
Usinagem, centro de pesquisa e desenvolvimento e centro de inspeção de qualidade. A fabricação
As instalações incluem centros de usinagem CNC, células de processamento profissional, amplo espectro
Equipamento de solda, montagem automática e linhas de revestimento. Nós construímos uma equipe para design,
Pesquisa e desenvolvimento. Nosso novo centro de testes como um centro de testes de plataforma de serviço público em
Província de liaonagem, tornam-se o padrão GB da unidade de referência da válvula chinesa, para participar
no desenvolvimento dos padrões relevantes da indústria da válvula. A fim de acelerar o
Expansão da integração de negócios e recursos no exterior, e apoiar o sucesso dos RKS
Vendas fluidas nos EUA, alemão, Rússia. Nós temos agente dos EUA. Nossos padrões de design de produto
Cobertura: Padrão GB, ISO, Alemão e Americano, aprovado pela TUV para CE e ADWO- 2000, ISO9001, TS, API. Nossos produtos: válvulas de bola manuais, pneumaticamente e eletricamente operadas,
Válvulas de borboleta e válvulas de portão. Verifique as válvulas, válvulas de controle automáticas. Castings e.
Acessórios: corpos de válvulas, capotas, discos, caules, caixa de engrenagens, acoplamentos universais, adaptadores de flange,
Tocando selas. Depois de anos de desenvolvimento, continuamos a melhorar e buscar inovação
Ao aderir a "Tecnologia comprovada, recursos superiores e valor lendário" como nossa
Filosofia do valor do produto. A satisfação do cliente é o nosso objetivo de trabalho! RKSfluid foi fundada em 1997.
Somos um workshop de produção para ambas as fundições e
Usinagem, centro de pesquisa e desenvolvimento e centro de inspeção de qualidade. A fabricação
As instalações incluem centros de usinagem CNC, células de processamento profissional, amplo espectro

Equipamento de solda, montagem automática e linhas de revestimento. Nós construímos uma equipe para design,
Pesquisa e desenvolvimento. Nosso novo centro de testes como um centro de testes de plataforma de serviço público em
Província de liaonagem, tornam-se o padrão GB da unidade de referência da válvula chinesa, para participar
no desenvolvimento dos padrões relevantes da indústria da válvula. A fim de acelerar o
Expansão da integração de negócios e recursos no exterior, e apoiar o sucesso dos RKs
Vendas fluidas nos EUA, alemão, Rússia. Nós temos agente dos EUA. Nossos padrões de design de produto
Cobertura: Padrão GB, ISO, Alemão e Americano, aprovado pela TUV para CE e ADWO- 2000, ISO9001, TS, API. Nossos produtos: válvulas de bola manuais, pneumaticamente e eletricamente operadas,
Válvulas de borboleta e válvulas de portão. Verifique as válvulas, válvulas de controle automáticas. Castings e.
Acessórios: corpos de válvulas, capotas, discos, caules, caixa de engrenagens, acoplamentos universais, adaptadores de flange,
Tocando selas. Depois de anos de desenvolvimento, continuamos a melhorar e buscar inovação
Ao aderir a "Tecnologia comprovada, recursos superiores e valor lendário" como nosso
Filosofia do valor do produto. A satisfação do cliente é o nosso objetivo de trabalho!
I Área de Negócios: Produtos de Controle de Fluido, Produtos de Tecnologia e Proteção Ambiental.

Ⅱ Centros de usinagem de CNC avançados, células de processo profissional, equipamentos de solda, linhas de montagem automática e revestimento.

Ⅲ Unidade de referência padrão da China, para participar do desenvolvimento de normas relevantes da indústria válvula.

Ⅳ Criamos um centro de pesquisa e desenvolvimento em Houston, Texas, nos Estados Unidos.

V Padrão do produto: GB, padrão alemão, padrão americano, TUV CE, ISO 9001, Adwo-2000, TS, Ped, Wrc Wras, KTW, API 6D, API609.

VI Produção principal: válvula de borboleta, válvula de esfera, válvula de portão, válvula de retenção, válvulas de globo, acessórios para tubos, manual / pneumático / atuador elétrico, peças de válvula.

Exhibition Photos

Our Certificates

Perguntas frequentes

P: Se eu precisar de cotação, quais informações precisamos?
A: Materiais, Temperatura, Pressão, Médio, Sistema de Apllização.

Q: Você pode fornecer atuadores, o que você tem?
A: válvulas pneumáticas, elétricas, hrdraulic, solenóide. RKSfluid Atuadores adotam a tecnologia dos EUA. Que você precisa, apenas nos diga.

Q: Qual é a sua capacidade produtiva?
R: RKSfluid tem quatro plantas que podem fornecer os produtos que você precisa.

Q: tempo de execução de produção
A: Produtos normais têm estoque em 2 ~ 5 dias úteis. Base personalizada em sua necessidade.

Q: MOQ.
A: 1 pc para todos os produtos.

P: Que tal a garantia de qualidade?
Um teste de qualidade 100% antes da entrega, garantia de 2 anos. Certifique-se de sua segurança no trabalho.
Nós temos TUV, API, WRAs, CE, Certificação ISO.
Standard de acordo com DIN, ASME, BS EN, JIS, API, AWWA.

P: Como você poderia fornecer serviço de qualidade aos nossos clientes?
A: RKSfluid possui 20 anos de experiências e mais de 70 engenheiros de P & D fornecem suporte técnico, seleção de modelos e orientação de instalação para você.