***Válvulas de seleção silenciosa***, também conhecidos como válvulas de seleção não slam e válvulas de seleção assistidas pela primavera reduzem ou eliminam o martelo de água e seus efeitos.

· Corpo de ferro dúctil de alta resistência usado para durabilidade e menos peso.

· Projeto dinâmico avançado do corpo único com difusor fornece fluxo de ramo e garante menor perda de cabeça.

· Uma das válvulas de retenção da perda de cabeça mais baixa, grande economia no custo de energia de bombeamento, disco de válvula com mais curto e mais curto

A mola reverte mais rápido que a maior parte da válvula de retenção.

· Revestido com epóxi em pó dentro e fora da resistência à corrosão.

· A bucha de bronze reduz o problema de desgaste durante a operação.

· O design hidrodinâmico com a primavera garante que não seja slasming e a água sem martelo.

· Mola de aço inoxidável escondida no difusor sob proteção enquanto válvula em operação.

· O disco fechará positivamente antes do fluxo reverso e maximizará a velocidade de fechamento até 0,2 s.

· A instalação pode ser vertical/ horizontal/ inclinada.

· Cumprir com EN 558-1, ISO 5752 e EN 1092-2, Dimensão do flange ISO 7005-2.

- Streamlined,minimum noise
- Backflow velocity only 0. 2s, Head loss 0. 1bar with 2m/s
- EPDM/NBR Rubber fully coated disc
- Anti-erosion design. Self-adjusting ball
- Self-cleaning stem, Long time smooth ope ration

| | |
|---|---|
| Tamanho | DN50 - DN600 (NPS2 -NPS24) |
| Classificações de pressão | PN10/16/25 |
| Faixa de temperatura | 0 ℃ ~+80 ℃ |
| Corpo | Ferro dúctil  aço inoxidável |
| Médio | Água, gás |
| Padrão de design | GB/T 12235-2007 |
| Cara a cara | EN 558-1 |

| | |
|---|---|
| Mesa | EN 1092-2 |

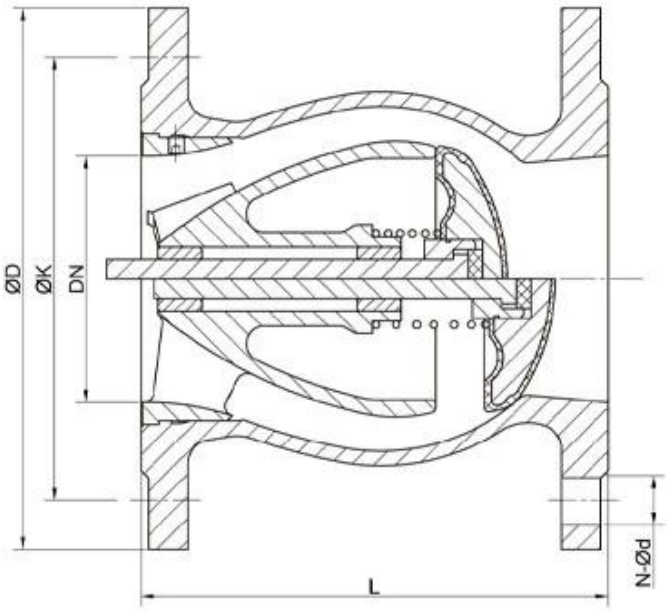


NPS2-NPS14 (DN50-DN350)

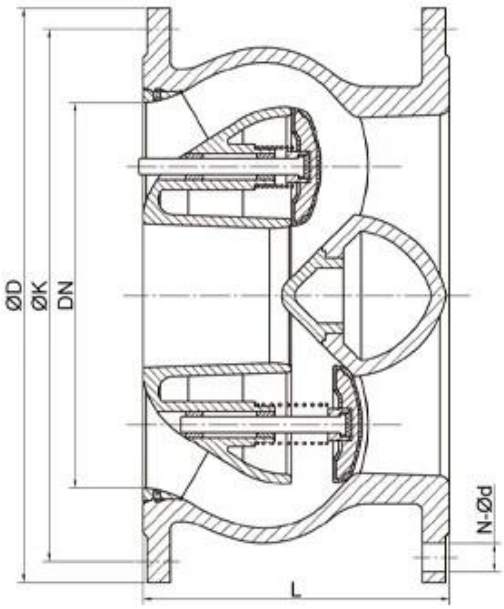


NPS16-NPS24 (DN400-DN600)

## COMPANY INFORMATION

I Área de negócios: produtos de controle de fluidos, tecnologia e produtos de proteção ambiental.

II Centros avançados de usinagem CNC, células de processo profissional, equipamentos de soldagem de ampla gama, linhas de montagem automática e revestimento.

III A unidade de referência padrão da China, para participar do desenvolvimento de padrões relevantes do setor de válvulas.

IV Criamos um Centro de Pesquisa e Desenvolvimento em Houston, Texas, nos Estados Unidos.

V Norma do produto: GB, Padrão Alemão, American Standard, TUV CE, ISO 9001, ADWO-2000, TS, PED, WRC WRAS, KTW, API 6D, API609.

VI Produção principal: válvula de borboleta, válvula de esfera, válvula de porta, válvula de retenção, válvulas globos, acessórios de tubo, atuador manual / pneumático / elétrico, peças de válvula.

## COMPANY FACTORY

01
21 years of professional experience
02
4 factories
03
Independent research and development team
28 top senior professional researchers
04
2 professional testing centers
05
100% high level ex-factory inspection
06
High quality imported materials
07
2 years quality assurance, repair and replacement

# COMPANY QUALIFICATION

## COMPANY EXHIBITION

## Perguntas frequentes

**P: Se eu precisar de cotação, que informações precisamos?**
A: Materiais das válvulas, temperatura, pressão, médio, sistema de application.

**P: Você pode fornecer atuadores, o que você tem?**
A: válvulas pneumáticas, elétricas, hrdraulic e solenóides.Os atuadores RKSfluid adotam a tecnologia dos EUA.Que você precisa, basta nos dizer.

**P: Qual é a sua capacidade produtiva?**
R: RKSfluid possui quatro plantas que podem fornecer os produtos necessários.

**Q: Time de lead de produção**
R: Os produtos normais têm estoque em 2 ~ 5 dias úteis.Base personalizada sobre sua necessidade.

**Q: MOQ**
A: 1PC para todos os produtos.

**P: E a garantia da qualidade?**
R: Teste de 100% de qualidade antes da entrega, 2 anos de garantia.Certifique -se de sua segurança de trabalho do sistema.
Tivemos a certificação ISO TUV, API, WRAS, CE, ISO.
Standard em conform a Din, ASME, BS EN, JIS, API, AWWA.

**P: Como você poderia fornecer serviço de qualidade aos nossos clientes?**
R: RKSfluid possuem 20 anos de experiência e mais de 70 engenheiros de P&D fornecem suporte técnico, seleção de modelos e orientação de instalação para você.