## Features

### Air Release valve

Size range:DN25-DN300
Pressure ratings:PN10 PN16
Body:Ductile Iron
Trim:SS304 SS316 etc
Connection:ARVS/KARS-BPT threaded, KARX-Flanged
Working temperature: -10°C~+80°C

**Descrição:**
1. Design avançado com mecanismo simples, flutuação forte para evitar rachaduras durante o martelo de água repentina e o fechamento rápido. 2.Aerocinético Mecanismo para resistir ao corte sob maior velocidade do ar, mesmo até a velocidade sônica do ar. 3.Bottom Rubber Buffer para prevenção de colisão e drene fácil com orifícios adequados ao redor da gaiola durante o vácuo. A tela externa será uma opção de segurança e evitará insetos ou pássaros. 4.Não braços ou alavancas para evitar o fechamento vibrante, dobrado e direto da gaiola float. 5.comply com BS EN 1074-4

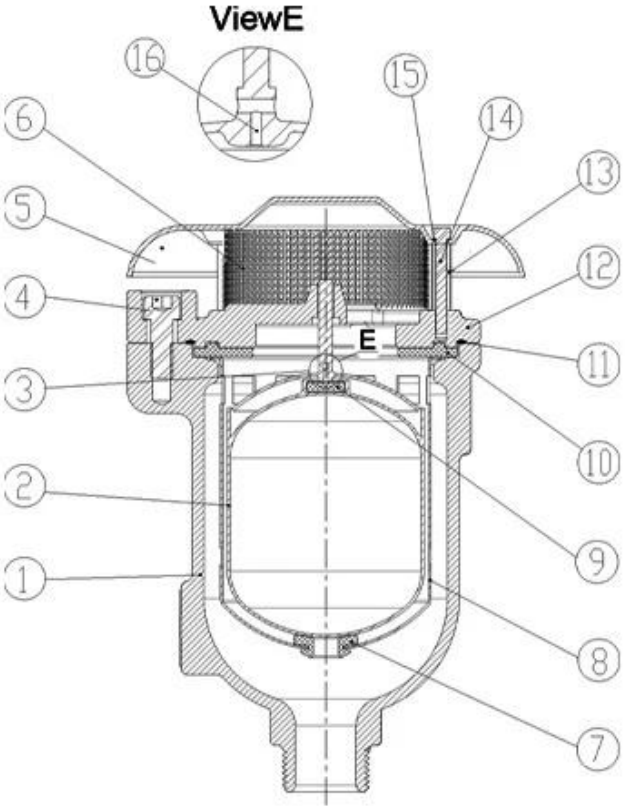


DN25-DN50

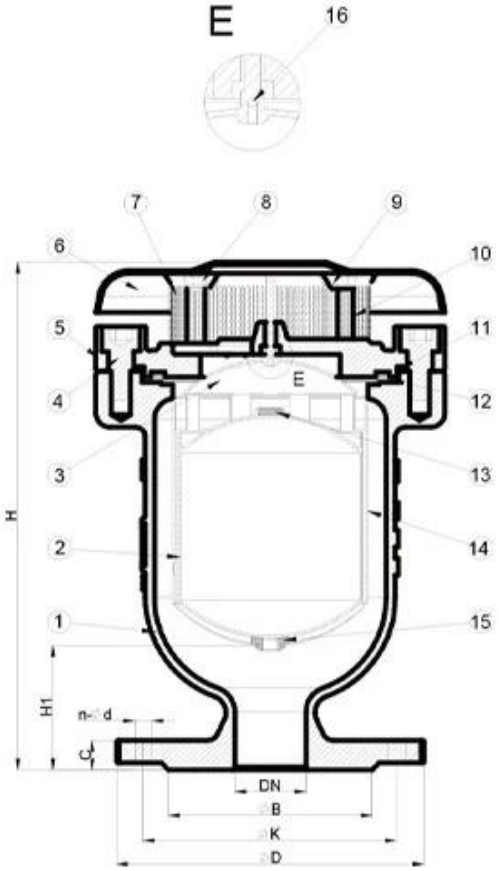


DN50-DN300

# Our Factory

RKSfluid foi fundado em 1997. Somos um workshop de produção para a fundição e
Centro de usinagem, pesquisa e desenvolvimento e centro de inspeção de qualidade. A fabricação
As instalações incluem centros de usinagem CNC, células de processamento

profissional, amplo espectro
Equipamento de soldagem, linhas automáticas de montagem e revestimento. Nós construímos uma equipe para design,
Pesquisa e desenvolvimento. Nosso novo centro de teste como um centro de teste de plataforma de serviço público em
Província de Liaoning, tornar -se o GB padrão da unidade de referência da válvula chinesa, para participar
no desenvolvimento dos padrões relevantes da indústria de válvulas. Para acelerar o
Expansão da integração de negócios e recursos no exterior e para apoiar o sucesso do RKS
Vendas de fluidos nos EUA, alemão, Rússia. Nós temos o agente dos EUA. Nossos padrões de design de produtos
Capa: GB, ISO, Alemão e American Standard, aprovado pela TUV para CE e Adwo- 2000,
ISO9001, TS, API. Nossos produtos: manual, válvulas de esferas pneumaticamente e eletricamente operadas,
Válvulas de borboleta e válvulas de portão. Verifique válvulas, válvulas de controle automático. Peças fundidas e
Acessórios: corpos de válvula, capotas, discos, caules, caixa de engrenagens, acoplamentos universais, adaptadores de flange,
Tapping Saddles. Depois dos anos de desenvolvimento, continuamos a melhorar e procurar inovação
enquanto aderiam a "tecnologia comprovada, recursos superiores e valor lendário" como nosso
Filosofia do valor do produto. A satisfação do cliente é a nossa meta de trabalho!
I Área de negócios: produtos de controle de fluidos, tecnologia e produtos de proteção ambiental.

II Centros avançados de usinagem CNC, células de processo profissional, equipamentos de soldagem, linhas de montagem automática e revestimento.

III A unidade de referência padrão da China, para participar do desenvolvimento de padrões relevantes do setor de válvulas.

IV Criamos um Centro de Pesquisa e Desenvolvimento em Houston, Texas, nos Estados Unidos.

V Norma do produto: GB, Padrão Alemão, American Standard, TUV CE, ISO

9001, ADWO-2000, TS, PED, WRC WRAS, KTW, API 6D, API609.

VI Produção principal: válvula de borboleta, válvula de esfera, válvula de porta, válvula de retenção, válvulas globos, acessórios de tubo, atuador manual / pneumático / elétrico, peças de válvula.

# Exhibition Photos