RKSfluid®
A key Valve in Flow Control
Butterfly Valve
Ball Valve
Gate Valve
Globe Valve
Check Valve
Pipe Fittings

DESIGN FEATURES

- **Elastic** stainless steel sealing ring, **"0" leakage**
- **Fireproof** structural design, **blow-out proof** stems
- **Auto** welding **plasma powder** surfacing valve seat
- **Hollow** design, **reduces** flow resistance
- Interchangeable **DSS entity seal / multiple-piece stainless and graphite seal**
- **ISO5211** Mounting platform, simple connection

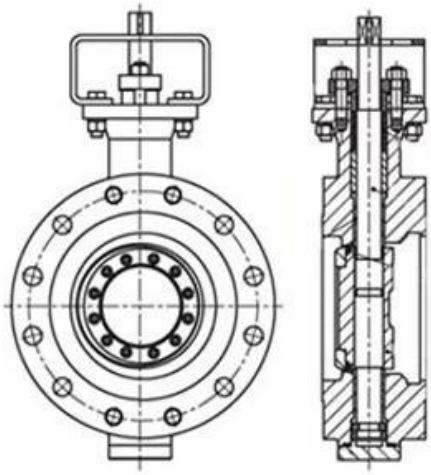

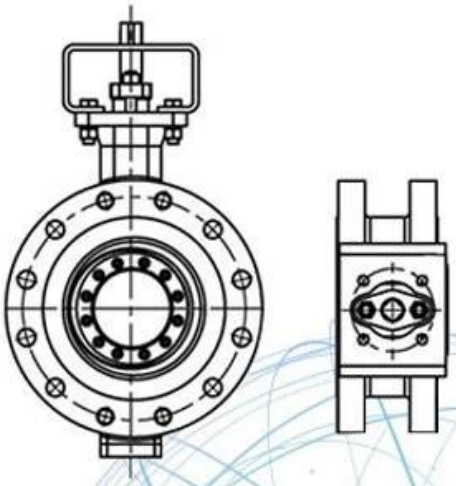

Application Scenario

Our Factory

I Área de negócio: produtos de controle de fluidos, tecnologia e produtos de proteção ambiental.

II avançada usinagem CNC, centros de células profissionais de processo, equipamento de soldadura em toda a gama, linhas de montagem automáticas e de revestimento.

III unidade de referência padrão da China, para participar no desenvolvimento de padrões da indústria válvula relevantes.

IV Criámos um centro de pesquisa e desenvolvimento em Houston, Texas, nos Estados

Unidos.

V Produtos Standard: GB, Alemão Standard, americano, TUV CE, ISO 9001, ADWO-2000, TS, PED, WRC WRAS, KTW, API 6D, API609.

produção VI principal: válvula borboleta, válvula de esfera, a válvula de porta, a válvula de verificação, válvulas de globo, acessórios para tubos, manual / pneumática / actuador eléctrico, as peças da válvula.

Perguntas frequentes

Q: Se eu precisar de cotação, o que informações precisamos?
materiais Válvulas, temperatura, pressão, Médio, Appllication sistema: a.

Q: Você pode fornecer atuadores, o que você tem?
A: pneumáticos, elétricos, Hrdraulic, válvulas solenóides. atuadores RKSfluid adotar a tecnologia EUA. Que você precisa, diga-nos.

Q: Qual é a sua capacidade produtiva?
A: RKSfluid tem quatro plantas que podem fornecer os produtos que você precisa.

Q: lead time de produção
A: produtos normais têm estoque em 2 a 5 dias úteis. Personalizado de base na sua necessidade.

Q: MOQ
A: 1pc para todos os produtos.

Q: Como sobre a garantia de qualidade?
A: teste de qualidade 100% antes da entrega, garantia de 2 anos. Garantir a sua segurança sistema de trabalho.
Temos TUV, API, WRAS, CE, certificação ISO.

Padrão em conformidade com DIN, ASME, BS EN, JIS, API, AWWA.

Q: Como você poderia fornecer serviço de qualidade aos nossos clientes?
A: RKSfluid próprios 20 anos de experiências e mais de 70 engenheiros de P & D fornecer apoio técnico, seleção de modelos e orientações de instalação para você.