Features

Air Release valve

Size range:DN25-DN300
Pressure ratings:PN10 PN16
Body:Ductile Iron
Trim:SS304 SS316 etc
Connection:ARVS/KARS-BPT threaded, KARX-Flanged
Working temperature: -10°C~+80°C

Descrição:
Projeto 1.Advanced com mecanismo simples, flutuador forte para evitar quebrar durante o martelo repentino de água e fechamento rápido. O mecanismo 2.Aerocinético para resistir ao golpe fechado sob maior velocidade do ar até a velocidade sonora do ar. Buffer de borracha 3.Bottom para prevenção de colisão e drenar fácil com orifícios adequados ao redor da gaiola durante o vácuo. A tela externa será uma opção para a segurança e evitará insetos ou pássaros. 4.Não braços ou alavancas para evitar vibração, flexão, fechamento direto da gaiola float.smooth fora do flutuador, mantenha o flutuador em movimento no trilho de guia especificado. 5.complant com BS EN 1074-4

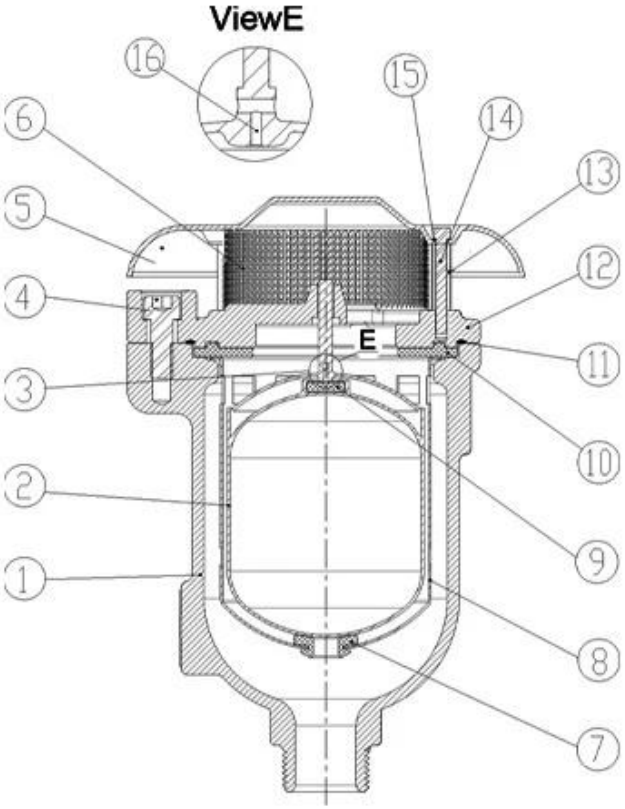

DN25-DN50

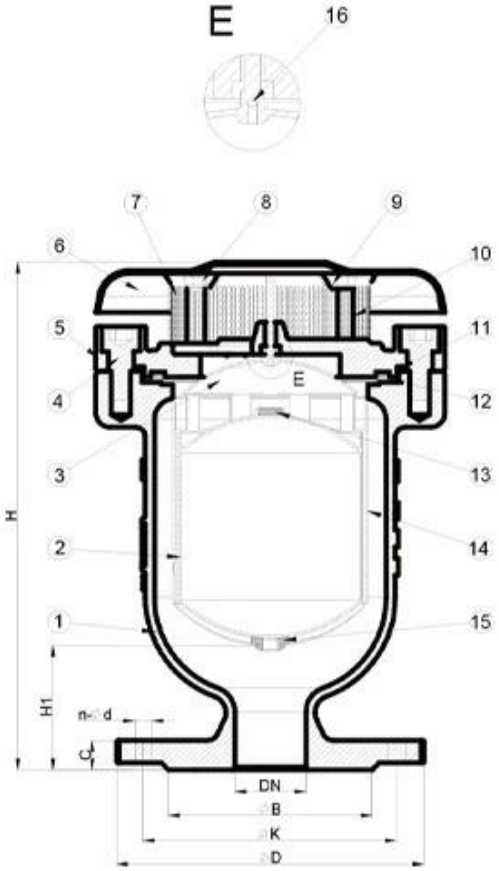

DN50-DN300

Our Factory

RKSfluid foi fundada em 1997. Somos uma oficina de produção para fundição e Usinagem, centro de pesquisa e desenvolvimento e centro de inspeção de qualidade. A fabricação

As instalações incluem centros de usinagem CNC, células de processamento profissional, amplo espectro

Equipamento de solda, montagem automática e linhas de revestimento. Nós construímos uma equipe para design,
Pesquisa e desenvolvimento. Nosso novo centro de testes como um centro de testes de plataforma de serviço público em
Província de liaonagem, tornam-se o padrão GB da unidade de referência da válvula chinesa, para participar
no desenvolvimento dos padrões relevantes da indústria da válvula. A fim de acelerar o
Expansão da integração de negócios e recursos no exterior, e apoiar o sucesso dos RKs
Vendas fluidas nos EUA, alemão, Rússia. Nós temos agente dos EUA. Nossos padrões de design de produto
Cobertura: Padrão GB, ISO, Alemão e Americano, aprovado pela TUV para CE e ADWO- 2000,
ISO9001, TS, API. Nossos produtos: válvulas de bola manuais, pneumaticamente e eletricamente operadas,
Válvulas de borboleta e válvulas de portão. Verifique as válvulas, válvulas de controle automáticas. Castings e.
Acessórios: corpos de válvulas, capotas, discos, caules, caixa de engrenagens, acoplamentos universais, adaptadores de flange,
Tocando selas. Depois de anos de desenvolvimento, continuamos a melhorar e buscar inovação
Ao aderir a "Tecnologia comprovada, recursos superiores e valor lendário" como nosso
Filosofia do valor do produto. A satisfação do cliente é o nosso objetivo de trabalho!
I Área de Negócios: Produtos de Controle de Fluido, Produtos de Tecnologia e Proteção Ambiental.

II Centros de usinagem de CNC avançados, células de processo profissional, equipamentos de solda, linhas de montagem automática e revestimento.

III Unidade de referência padrão da China, para participar do desenvolvimento de normas relevantes da indústria válvula.

IV Criamos um centro de pesquisa e desenvolvimento em Houston, Texas, nos Estados Unidos.

V Padrão do produto: GB, padrão alemão, padrão americano, TUV CE, ISO 9001, Adwo-2000, TS, Ped, Wrc Wras, KTW, API 6D, API609.

VI Produção principal: válvula de borboleta, válvula de esfera, válvula de portão, válvula de retenção, válvulas de globo, acessórios para tubos, manual / pneumático / atuador elétrico, peças de válvula.

Exhibition Photos