Features

Air Release valve

Size range:DN25-DN300
Pressure ratings:PN10 PN16
Body:Ductile Iron
Trim:SS304 SS316 etc
Connection:ARVS/KARS-BPT threaded, KARX-Flanged
Working temperature: -10°C~+80°C

Descrição:
projeto 1.Advanced com mecanismo simples, forte flutuador para evitar rachaduras durante súbito golpe de aríete e fechamento rápido. 2.Aerokinetic mecanismo para resistir golpe fechada sob a velocidade do ar mais elevada, mesmo se a velocidade do som de ar. tampão 3.Bottom borracha para a prevenção de colisões, e drenar fácil com furos adequados em torno da gaiola durante vácuo. tela de fora será uma opção para a segurança e evitar insetos ou pássaros em. 4. Nenhum braços ou alavancas para evitar a vibrar, de flexão, de fecho directo da gaiola exterior float.Smooth do flutuador, manter flutuador em movimento na calha de guia especificado. 5.Comply com BS EN 1074-4

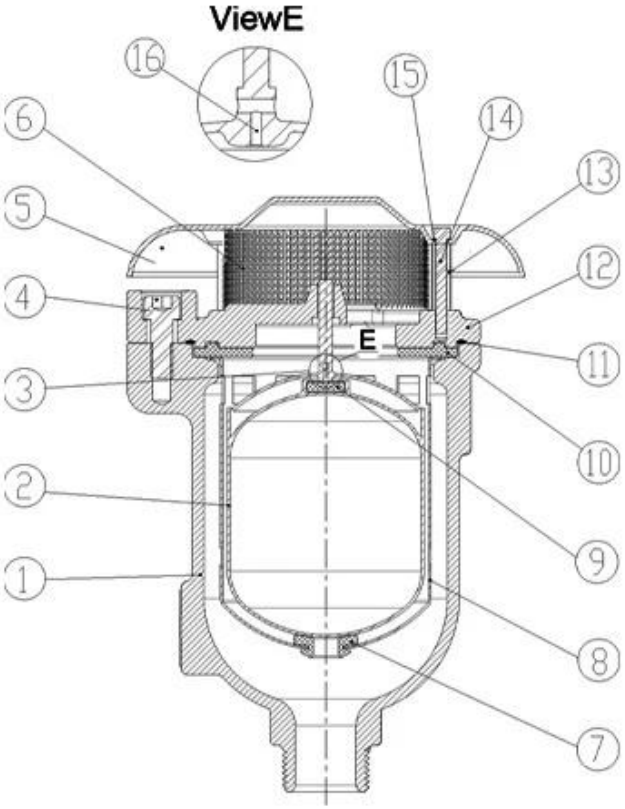

DN25-DN50

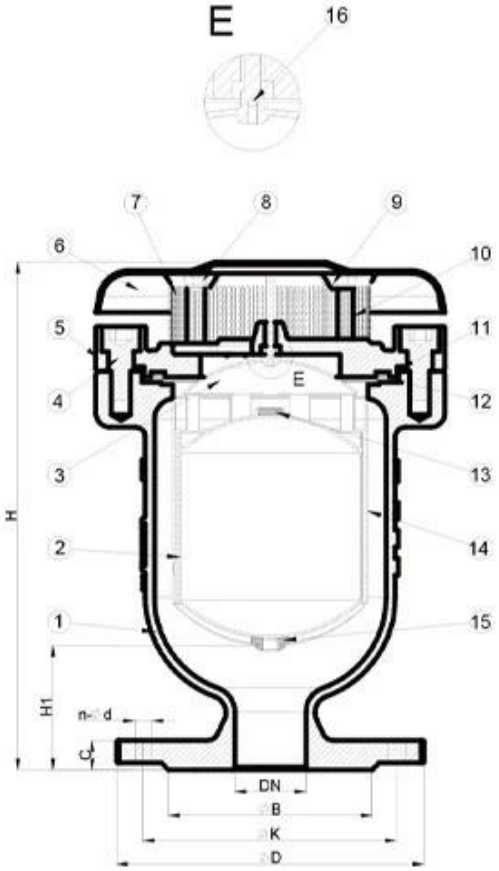

DN50-DN300

Our Factory

RKSfluid foi fundada em 1997. Somos uma oficina de produção tanto para fundição e
usinagem, pesquisa e centro de desenvolvimento, e um centro de inspeção de qualidade. a fabricação
instalações incluem centros de usinagem CNC, células de processamento de

profissionais, amplo espectro
Equipamento, de montagem automática de soldadura e o revestimento de linhas. Nós construímos uma equipe para o projeto,
Pesquisa e desenvolvimento. Nosso novo centro de testes como um serviço público centro de testes de plataforma
Liaoning Torna-se a GB padrão de referência a unidade de válvula chinês, para participar
no desenvolvimento dos padrões da indústria válvula relevantes. A fim de acelerar o
expansão da integração de negócios e recursos no exterior, e para apoiar o sucesso de RKS
vendas de fluidos nos EUA, Alemanha, Rússia. Temos US Agent. Nossos padrões de design de produtos
capa: GB, ISO, alemão e American Standard, aprovado pela TUV para CE e ADWO- 2000
ISO9001, TS, API. Nossos produtos: Manual, pneumaticamente e válvulas de esfera accionados electricamente,
As válvulas de borboleta e válvulas de gaveta. Válvulas de retenção, válvulas de controle automático. Castings e
Acessórios: Os corpos de válvula, capotas, discos, caules, caixa de engrenagens, Universal Acoplamentos, flanges adaptadores,
Tocar anos Saddles.After de desenvolvimento, continuamos a melhorar e buscar a inovação
ao aderir a "Tecnologia comprovada, Superior Características e Valor Legendary", como nosso
filosofia valor do produto. A satisfação do cliente é a nossa meta de trabalho!
I Área de negócio: produtos de controle de fluidos, tecnologia e produtos de proteção ambiental.

II avançada usinagem CNC, centros de células profissionais de processo, equipamento de soldadura, linhas de montagem automáticas e de revestimento.

III unidade de referência padrão da China, para participar no desenvolvimento de padrões da indústria válvula relevantes.

IV Criámos um centro de pesquisa e desenvolvimento em Houston, Texas, nos Estados Unidos.

V Produtos Standard: GB, Alemão Standard, americano, TUV CE, ISO 9001,

ADWO-2000, TS, PED, WRC WRAS, KTW, API 6D, API609.

produção VI principal: válvula borboleta, válvula de esfera, a válvula de porta, a válvula de verificação, válvulas de globo, acessórios para tubos, manual / pneumática / actuador eléctrico, as peças da válvula.

Exhibition Photos