RKSfluid®
A key Valve in Flow Control
Butterfly Valve
Ball Valve
Gate Valve
Globe Valve
Check Valve
Pipe Fittings

DESIGN FEATURES

DURABLE

- **1 piece** non-welded **PFA** molded **DSS** Disc stem
- **Precision casting** WCB/CF8M Bodies

TRIPLE SEAL

- **Triple Seal**: Spring loaded Mechanical seal, Radial Lip Seal, FPM
- China **ONLY ONE** Manufacturer **400Mpa Isostatic pressing** PTFE seat, **consistent density**

ANTI-CORROSION

- **Material: Epoxy powder: AkzoNobel, Earth Best!**
- Coating Thickness: **200-250μm**
- Spraying temp: over **200℃**. Doesn't fade, even wipe with diethyl ether

QUALITY STANDARD

- **100% quality test**, follow DIN, ASTM, JIS, GB/T, ISO, BS EN, API
- **ONLY ONE** Manufacturer get **CE** certification up to **DN1800**
- **2 years** warranty. **15000** times On-off test, **30000** times Destructive experiment

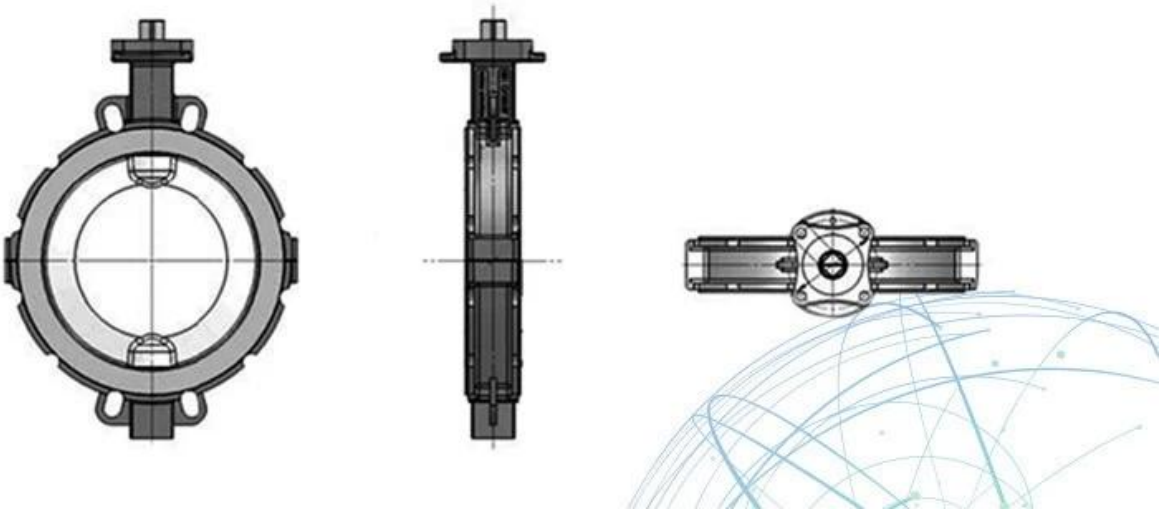

APPLICATION SCENARIO

Industrial water application | Nuclear plant | Petroleum | Steel | Wastewater treatment | Acid-base | Food | Irrigation

Our Factory

I Área de atuação: produtos de controle de fluidos, tecnologia e produtos de proteção ambiental.

II Centros avançados de usinagem CNC, células de processo profissionais, equipamentos de soldagem, linhas de montagem automáticas e revestimento.

III unidade de referência padrão da China, para participar no desenvolvimento de padrões relevantes da indústria de válvulas.

IV Criamos um centro de pesquisa e desenvolvimento em Houston, Texas, nos Estados Unidos.

V Padrão do produto: GB, padrão alemão, padrão americano, TUV CE, ISO 9001, ADWO-2000, TS, PED, WRC WRAS, KTW, API 6D, API609.

VI Produção principal: válvula de borboleta, válvula de esfera, válvula de gaveta, válvula de retenção, válvulas globo, conexões para tubos, atuador manual / pneumático / elétrico, peças de válvulas.

Exhibition Photos

Perguntas frequentes

P: Se eu precisar de cotação, quais informações são necessárias?
A: materiais de válvulas, temperatura, pressão, médio, sistema de aplicação.

Q: você pode fornecer atuadores, o que você tem?
A: Válvulas Solenóides Pneumáticas, Elétricas, Hidráulicas. Os atuadores RKSfluid adotam a tecnologia dos EUA. O que você precisa, basta nos dizer.

Q: Qual é a sua capacidade produtiva?
R: O RKSfluid tem quatro fábricas que podem fornecer os produtos de que você precisa.

Q: lead time de produção
Um: produtos normais têm estoque em 2 ~ 5 dias úteis. Base personalizada em sua necessidade.

Q: MOQ
A: 1 pc para todos os produtos.

Q: como sobre a garantia de qualidade?
A: 100% de teste de qualidade antes da entrega, 2 anos de garantia. Garanta a segurança do seu sistema.
Temos certificação TUV, API, WRAS, CE, ISO.

Padrão de acordo com DIN, ASME, BS EN, JIS, API, AWWA.

Q: Como você poderia fornecer um serviço de qualidade para nossos clientes?
A: RKSfluid possui 20 anos de experiência e mais de 70 engenheiros de R & D fornecem suporte técnico, seleção de modelo e orientação de instalação para você.