Молчаливые чековые клапаны, также известные как не-SLAM-проверки и подпружиненные контрольные клапаны, уменьшают или устраняют водяной молот и его последствия.

· Высокая прочностная железная корпус, используемый для долговечности и меньшего веса.

· Усовершенствованный динамический конструкция отдельного тела с диффузором обеспечивает потоковой поток и обеспечивает потерю более низкой потери головы.

· Один из самых низких чеков с потерей головки, Big Save Save in Pucking Power стоимостью, диск клапана с более коротким стрелком и

Spring Reverse быстрее, чем большая часть контрольного клапана.

· Покрывается порошковой эпоксидной смолой как внутри, так и снаружи для коррозионной стойкости.

· Бронзовая втулка уменьшает проблемы с ношением во время работы.

· Гидродинамическая конструкция с пружиной обеспечивает не хлопание и водоснабжение.

· Пружина из нержавеющей стали скрыта в диффузоре под защитой во время работы клапана.

· Диск положительно закроется перед обратным потоком и максимизирует скорость закрытия до 0,2 с.

· Установка может быть вертикальной/ горизонтальной/ наклонной.

· Соответствует EN 558-1, ISO 5752 и EN 1092-2, ISO 7005-2 FLANECH DISTER.

- Streamlined,minimum noise
- Backflow velocity only 0. 2s, Head loss 0. 1bar with 2m/s
- EPDM/NBR Rubber fully coated disc
- Anti-erosion design. Self-adjusting ball
- Self-cleaning stem, Long time smooth ope ration

Размер	DN50 - DN600 (NPS2 -NPS24)
Рейтинги давления	PN10/16/25
Диапазон температур	0 ℃ ~+80 ℃
Тело	Пластичный железо нержавеющая сталь
Середина	Вода, газ
Стандарт проектирования	ГБ/т 12235-2007

Лицом к лицу	EN 558-1
Фланец	EN 1092-2

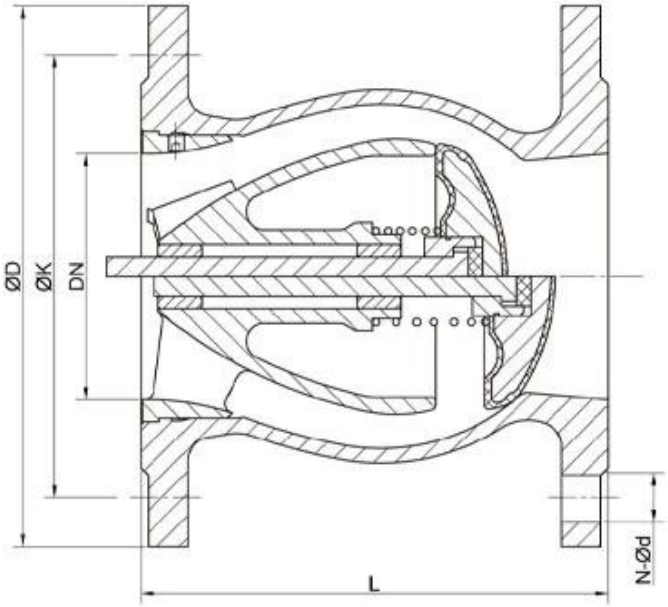

NPS2-NPS14 (DN50-DN350)

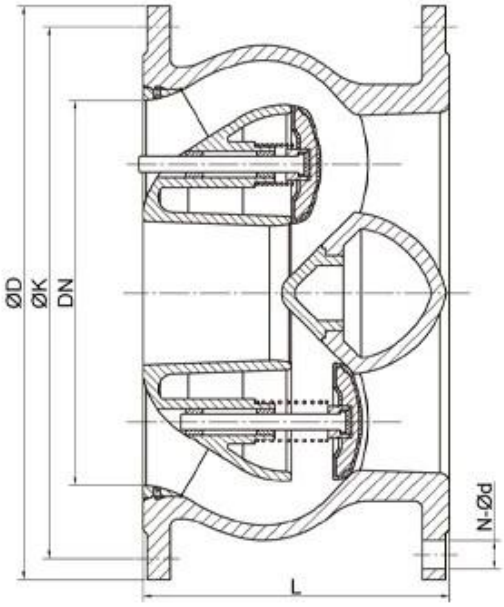

NPS16-NPS24 (DN400-DN600)

COMPANY INFORMATION

I Бизнес -область: Продукты управления жидкостью, технологии и продукты защиты окружающей среды.

Advanced CNC-обрабатывающие центры, профессиональные ячейки процесса, широкомасштабное сварочное оборудование, автоматические сборочные линии и покрытие.

Ⅲ Стандартная справочная единица Китая, чтобы принять участие в разработке соответствующих стандартов отрасли клапанов.

Ⅳ Мы создали центр исследований и разработок в Хьюстоне, штат Техас, в Соединенных Штатах.

V Стандарт продукта: GB, German Standard, American Standard, TUV CE, ISO 9001, ADWO-25000, TS, PED, WRC WRAS, KTW, API 6D, API609.

VI Основное производство: клапан бабочки, шаровой клапан, затворный клапан, проверка клапана, шаровые клапаны, фитинги труб, ручное / пневматический / электрический привод, детали клапана.

COMPANY FACTORY

01
21 years of professional experience
02
4 factories
03
Independent research and development team
28 top senior professional researchers
04
2 professional testing centers
05
100% high level ex-factory inspection
06
High quality imported materials
07
2 years quality assurance, repair and replacement

COMPANY QUALIFICATION

Вопросы-Ответы

В: Если мне нужна цитата, какую информацию нам нужна?
А: Материалы клапанов, температура, давление, средняя, система приложения.

В: Можете ли вы предоставить приводы, что у вас есть?
А: Пневматический, электрический, хрдравлический, соленоидные клапаны.Приводы RKSfluid принимают технологии США.Что вам нужно, просто скажите нам.

В: Какова ваша продуктивная емкость?
А: RKSfluid имеет четыре завода, которые могут предоставить необходимые вам продукты.

Q: Время выполнения производства
A: Нормальные продукты имеют запасы в 2 ~ 5 рабочих днях.Индивидуальная база на ваших потребностях.

Q: MOQ
A: 1pc для всех продуктов.

B: Как насчет обеспечения качества?
A: 100% качественный тест до доставки, 2 года гарантия.Убедитесь, что ваша система работает безопасность.
Мы получили TUV, API, WRAS, CE, Сертификация ISO.
Стандартное соответствие DIN, ASME, BS EN, JIS, API, AWWA.

B: Как вы можете предоставить качественные услуги нашим клиентам?
A: RKSfluid владеет 20 -летним опытом, а более 70 инженеров НИОКР обеспечивают техническую поддержку, выбор модели и руководство по установке.