DESIGN FEATURES

DURABLE

- No-pin connection, 1 pc blow-out proof stem
- DI/CI Nodularity over 95%

ANTI-CORROSION

- Material: Epoxy powder: AkzoNobel, Earth Best!
- Coating Thickness: 200-250μm
- Spraying temp: over 200℃. Doesn't fade, even wipe with diethyl ether

QUALITY STANDARD

- 100% quality test, follow DIN, ASTM, JIS, GB/T, ISO, BS EN, API
- ONLY ONE Manufacturer get CE certification up to DN1800
- 2 years warranty. 15000 times On-off test, 30000 times Destructive experiment

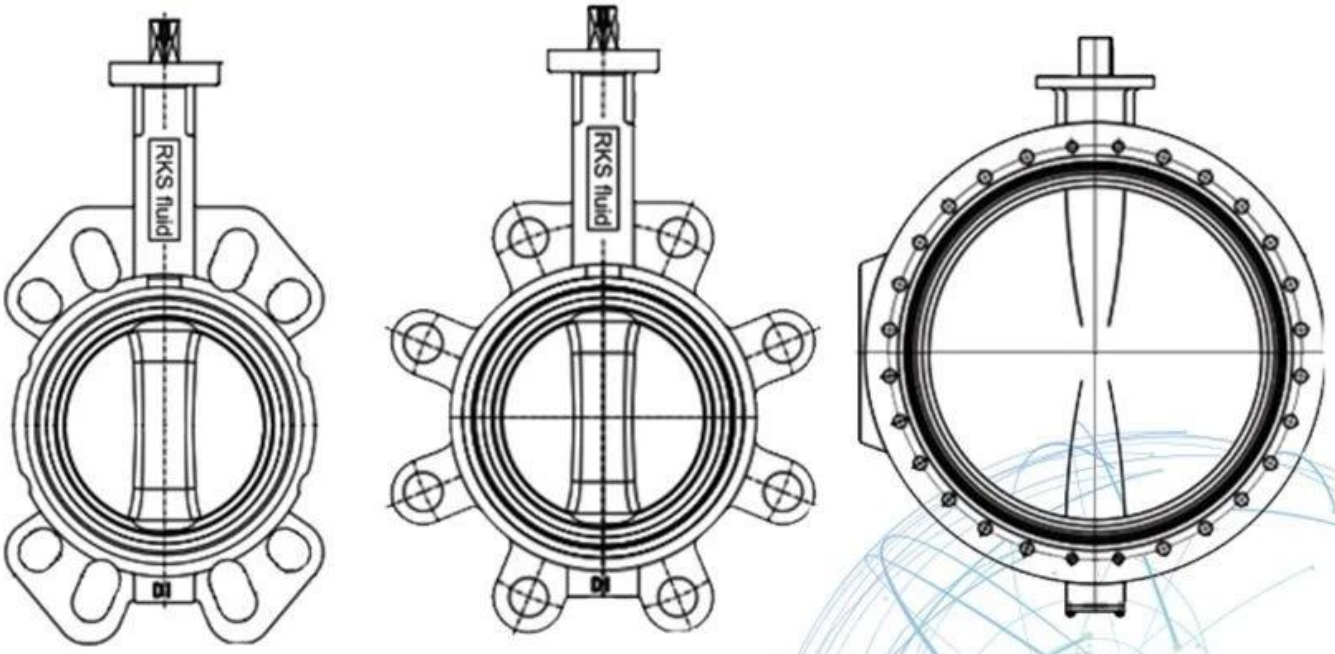

Application Scenario

Our Factory

Бизнес Сфера бизнеса: продукты для контроля жидкости, технологии и продукты для защиты окружающей среды.

Ⅱ Усовершенствованные рабочие места с числовым программным управлением, профессиональные технологические ячейки, широкий ассортимент сварочного оборудования, автоматические линии сборки и нанесения покрытий.

Ⅲ Стандартный эталонный блок Китая, для участия в разработке соответствующих стандартов в клапанной промышленности.

Ⅳ Мы создали научно-исследовательский центр в Хьюстоне, штат Техас, США.

Стандарты продуктов Prodotto: GB, немецкий стандарт, американский стандарт, TUV CE, ISO 9001, ADWO-2000, TS, PED, WRC WRAS, KTW, API 6D, API609.

Ⅵ Основная продукция: дроссель, шаровой кран, задвижка, обратный клапан, шаровые краны, трубопроводная арматура, ручной / пневматический / электрический привод, детали клапана.

Exhibition Photos

Жидкость RKS была основана в 1997 году. Мы являемся производственным цехом для литейной и механической обработки, научно-исследовательским центром и центром контроля качества. Производственные мощности включают рабочие места с числовым программным управлением, профессиональные обрабатывающие камеры, сварочное оборудование широкого спектра, автоматические линии сборки и нанесения покрытий. Мы создали команду для дизайна, исследований и разработок. Наш новый испытательный центр в качестве испытательного центра для платформ общественного обслуживания в провинции Ляонин становится стандартной базой данных китайского эталонного блока клапанов для участия в разработке соответствующих отраслевых стандартов клапанов. В целях ускорения расширения бизнеса за рубежом и интеграции ресурсов, а также для поддержки успеха ликвидных продаж RKS в США, Германии и России. У нас есть американский агент. Наши стандарты проектирования изделий включают: стандарты GB, ISO, немецкие и американские, утвержденные TUV для CE и ADWO-2000, ISO9001, TS, API. Наша продукция: ручные, пневматические и электрические шаровые краны, дроссельные и задвижки. Обратные клапаны, клапаны автоматического управления. Отливки и фитинги: корпуса клапанов, кожухи, диски, штоки, редуктор, универсальные шарниры, фланцевые переходники, крышки седел. После многих лет разработки мы продолжаем совершенствоваться и ищем инновации, придерживаясь «проверенной технологии, превосходных характеристик и

легендарной ценности», как философии нашей ценности продукта. Удовлетворение потребностей клиентов является нашей бизнес-целью!