RKSfluid®
A key Valve in Flow Control
Butterfly Valve
Ball Valve
Gate Valve
Globe Valve
Check Valve
Pipe Fittings

STANDARD MATERIALS SELECTION

NAME	MATERIAL
Body	Cast Iron Ductile Iron
Disc	Nickel Coated DI / CI Epoxy Coated DI / CI Nylon Coated DI / CI CF8 Stainless Steel CF8M Stainless Steel Duplex Stainless Steel Super Duplex Stainless Steel Aluminum Bronze
Stem	SS410 Stainless Steel SS420 Stainless Steel SS431 Stainless Steel SS304 Stainless Steel SS316 Stainless Steel
Seat	EPDM NBR(BUNA-A) PTFE

TECHNICAL PARAMETERS

NAME	
Size	DN50-DN800(NPS2-NPS32)
Pressure	PN10/PN16(Class 150)
Connection	Wafer, Lug
Flange Drilling	DIN2501 PN10/16 ANSI 150LB、JIS B2210 5K/10K

Other material and dimension on request

RKSfluid

Design Standard

Design Standard	ISO 10631 GB/T 12238 BS EN593 DIN3345 JIS B2032
Face to Face	ISO 5752 GB/T 12221 ASME B16.10 BS558-1 DIN3032 JIS B2002
Flange Standard	ISO 7005 GB/T 17214 ASME B16.1 ASME B16.5 BS EN1092 GB/T 9113 DIN2501 JIS 2211-2212
Top Flange	ISO 5211 GB/T 12223
Pressure Test	ISO 5208 GB/T 13927 API598 BS EN12266 DIN 17480 JIS B2003

DESIGN FEATURES

DURABLE

- No-pin connection, 1 pc blow-out proof stem
- DI/CI Nodularity over 95%

ANTI-CORROSION

- Material: Epoxy powder: AkzoNobel, Earth Best!
- Coating Thickness: 200-250μm
- Spraying temp: over 200℃. Doesn't fade, even wipe with diethyl ether

QUALITY STANDARD

- 100% quality test, follow DIN, ASTM, JIS, GB/T, ISO, BS EN, API
- ONLY ONE Manufacturer get CE certification up to DN1800
- 2 years warranty. 15000 times On-off test, 30000 times Destructive experiment

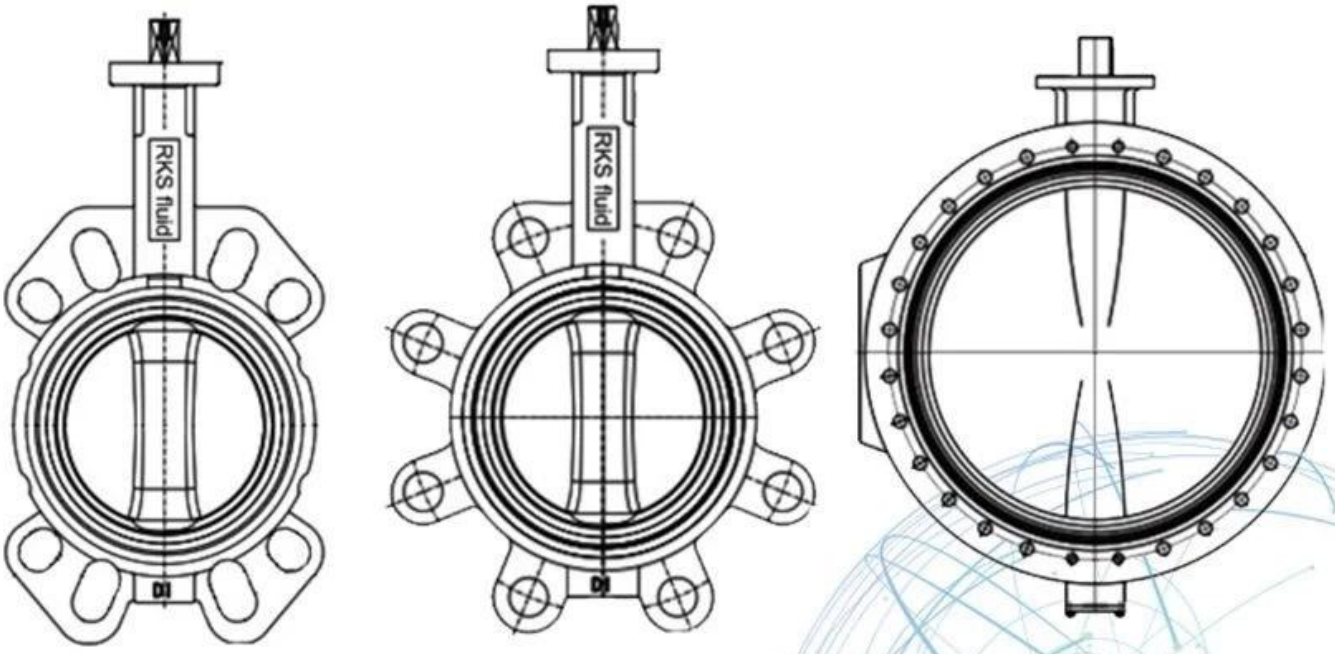

Application Scenario

Our Factory

Company Advantages

01 21 years of professional experience

02 4 factories

03 Independent research and development team
28 top senior professional researchers

04 2 professional testing centers

05 100% high level ex-factory inspection

06 High quality imported materials

07 2 years quality assurance, repair and replacement

I Сфера деятельности: средства контроля текучих сред, технологии и средства защиты окружающей среды.

Ⅱ Усовершенствованные рабочие места с числовым программным управлением, профессиональные технологические ячейки, широкий ассортимент сварочного оборудования, автоматические линии сборки и нанесения покрытий.

Reference Стандартный эталонный блок Китая, для участия в разработке соответствующих стандартов клапанной промышленности.

Ⅳ Мы создали научно-исследовательский центр в Хьюстоне, штат Техас, США.

Standard Стандарт продукции: GB, немецкий стандарт, американский стандарт, TUV CE, ISO 9001, ADWO-2000, TS, PED, WRC WRAS, KTW, API 6D, API609.

Ⅵ Основная продукция: дроссельная заслонка, шаровой кран, задвижка, обратный клапан, шаровые краны, трубопроводная арматура, ручной / пневматический / электрический привод, детали клапана.

Exhibition Photos

Our Certificates

часто задаваемые вопросы

B: Если мне нужна цитата, какая информация нам нужна?
A: материалы клапанов, температура, давление, среда, система нанесения.

Q: Можете ли вы поставить приводы, что у вас есть?
A: Пневматические, электрические, гидравлические, электромагнитные клапаны. Приводы RKSfluid применяют американские технологии. Что вам нужно, просто скажите нам.

Вопрос: какова ваша производственная мощность?
A: RKSfluid имеет четыре завода, которые могут поставлять необходимые вам продукты.

Q: время выполнения продукции
A: Нормальные продукты доступны в течение 2 ~ 5 рабочих дней. Таможенная база для ваших нужд.

Q: MOQ
A: 1 шт. Для всех продуктов.

Вопрос: как насчет обеспечения качества?
A: 100% тест качества перед доставкой, 2 года гарантии. Обеспечить безопасную работу системы.
Мы получили сертификаты TUV, API, WRAS, CE, ISO.
Стандарт соответствует DIN, ASME, BS EN, JIS, API, AWWA.

Вопрос: как мы можем предоставить качественный сервис для наших клиентов?
A: RKSfluid имеет 20-летний опыт работы, и более 70 инженеров-разработчиков обеспечивают техническую поддержку, выбор модели и руководство по установке.