Air Release valve

Size range:DN25-DN300
Pressure ratings:PN10 PN16
Body:Ductile Iron
Trim:SS304 SS316 etc
Connection:ARVS/KARS-BPT threaded, KARX-Flanged
Working temperature: -10°C~+80°C

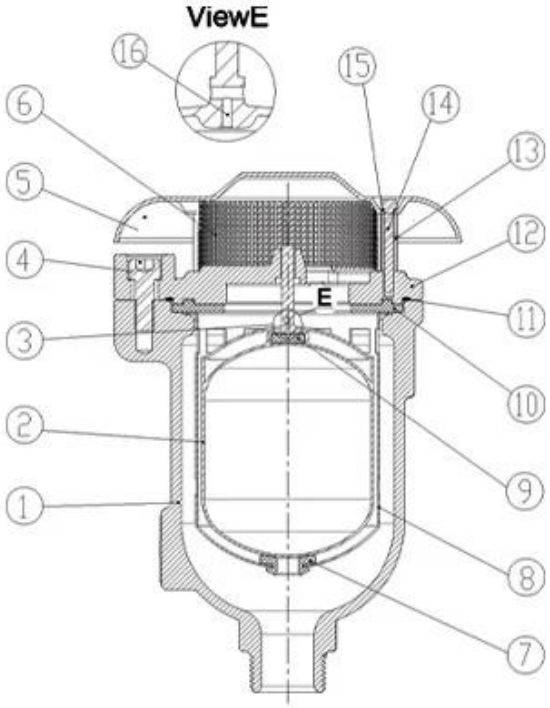

DN25-DN50

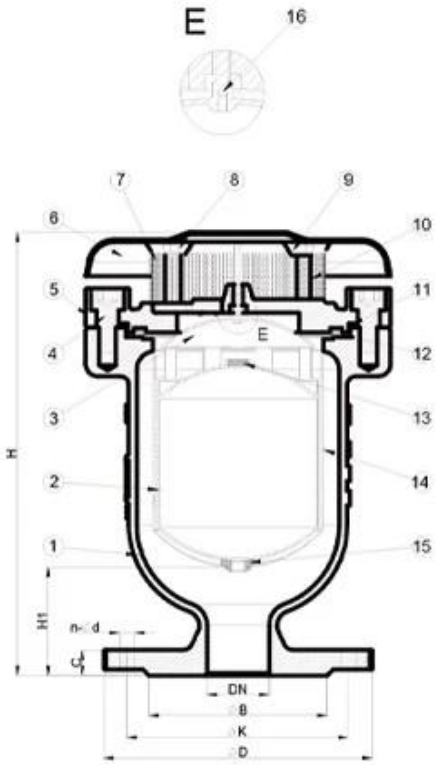

DN50-DN300

Описание:
1. Проект с простым механизмом, прочный поплавок, чтобы предотвратить растрескивание во время внезапного воды и быстрого закрытия. 2. Аэрокинетический механизм, чтобы противостоять удару, закрытую при более высокой скорости воздуха даже до звуковой скорости воздуха. 3. Резиновый буфер для профилактики столкновений и легко слейте с надлежащими отверстиями вокруг клетки во время вакуума.Внешний экран будет вариантом для безопасности и предотвратить насекомых или птиц. 4. Не руками или рычагами для предотвращения вибрации, изгиба, прямого закрытия плавания. Сммут клетки за пределами поплавки, продолжайте двигаться по плаву в указанной направляющей рельсе. 5.comply с BS EN 1074-4

COMPANY INFORMATION

RKSfluid был основан в 1997 году. Мы являемся производственным семинаром для как литейного завода, так иОбработка, исследования и разработки и центр качества.ПроизводствоУслуги включают обработчики ЧПУ, ячейки профессиональной обработки, широкий спектрСварное оборудование, автоматическая сборка и покрытие.Мы создали команду для дизайна,Исследования и разработки.Наш новый центр тестирования в качестве центра тестирования платформы общественной службы вПровинция Лиаонинг, станьте стандартным ГБ ссылочного подразделения китайского клапана, чтобы участвоватьв разработке соответствующих стандартов индустрии клапанов.Чтобы ускоритьРасширение зарубежного бизнеса и интеграции с ресурсами, а также для поддержки успеха RKSЖидкие продажи в США, Германии, России.У нас есть агент.

Наши стандарты дизайна продуктаОбложка: GB, ISO, немецкий и американский стандарт, утвержденный TUV для CE и Adwo-2000,ISO9001, TS, API.

Наши продукты: ручные, пневматические и электрически управляемые шариковые клапаны,Бабочка клапаны и затворы.Проверьте клапаны, автоматические управляющие клапаны.

Отливки иФитинги: корпусы клапанов, капоты, диски, стебли, коробка передач, универсальные муфты, фланцевые адаптеры,Постукивая седлами.

После многих лет развития мы продолжаем совершенствоваться и ищем инновациипридерживаясь «проверенных технологий, превосходных функций и легендарной ценности» в качестве нашимФилософия ценности продукта.

Удовлетворенность клиентов - наша рабочая цель!

I Бизнес -область: Продукты управления жидкостью, технологии и продукты защиты окружающей среды.

Advanced CNC -обрабатывающие центры, профессиональные ячейки процесса, сварочное оборудование, автоматические сборочные линии и покрытие.

Ⅲ Стандартная справочная единица Китая, чтобы принять участие в разработке соответствующих стандартов отрасли клапанов.

Ⅳ Мы создали центр исследований и разработок в Хьюстоне, штат Техас, в Соединенных Штатах.

V Стандарт продукта: GB, German Standard, American Standard, TUV CE, ISO 9001, ADWO-25000, TS, PED, WRC WRAS, KTW, API 6D, API609.

VI Основное производство: клапан бабочки, шаровой клапан, затворный клапан, проверка клапана, шаровые клапаны, фитинги труб, ручное / пневматический / электрический привод, детали клапана.

COMPANY QUALIFICATION

COMPANY EXHIBITION

ЧАСТО ЗАДАВАЕМЫЕ ВОПРОСЫ:

B: Если мне нужна цитата, какую информацию нам нужна?

A: Материалы клапанов, температура, давление, средняя, система приложения.

B: Можете ли вы предоставить приводы, что у вас есть?

A: Пневматический, электрический, хрдравлический, соленоидные клапаны.Приводы RKSfluid принимают технологии США.Что вам нужно, просто скажите нам.

B: Какова ваша продуктивная емкость?

A: RKSfluid имеет четыре завода, которые могут предоставить необходимые вам продукты.

Q: Время выполнения производства

A: Нормальные продукты имеют запасы в 2 ~ 5 рабочих днях.Индивидуальная база на ваших потребностях.

Q: MOQ

A: 1pc для всех продуктов.

B: Как насчет обеспечения качества?

A: 100% качественный тест до доставки, 2 года гарантия.Убедитесь, что ваша система работает безопасность.

Мы получили TUV, API, WRAS, CE, Сертификация ISO.

Стандартное соответствие DIN, ASME, BS EN, JIS, API, AWWA.

B: Как вы можете предоставить качественные услуги нашим клиентам?

A: RKSfluid владеет 20 -летним опытом, а более 70 инженеров НИОКР обеспечивают техническую поддержку, выбор модели и руководство по установке.