RKSfluid®
A key Valve in Flow Control
Butterfly Valve
Ball Valve
Gate Valve
Globe Valve
Check Valve
Pipe Fittings

Resilient seat butterfly valve

| |
|---|
| PN10/PN16, ANSI 125LB/150LB,5K/10K |
| Size:DN25-DN2400 |
| Body:DI CI |
| Disc: Stainless steel |
| Seat :EPDM, NBR, Viton |
| Connection: Wafer, Lug, Flange |

Resilient seat butterfly valve

| |
|---|
| PN10/PN16, ANSI 125LB/150LB,5K/10K |
| Size:DN25-DN2400 |
| Body:DI CI |
| Disc: DI+ Nylon |
| Seat :EPDM, NBR, Viton |
| Connection: Wafer, Lug, Flange |

Resilient seat butterfly valve

| |
|---|
| PN10/PN16, ANSI 125LB/150LB,5K/10K |
| Size:DN25-DN2400 |
| Body:DI CI |
| Disc: Stainless steel |
| Seat :EPDM, NBR, Viton |
| Connection: Wafer, Lug, Flange |

Resilient seat butterfly valve

| |
|---|
| PN10/PN16, ANSI 125LB/150LB,5K/10K |
| Size:DN25-DN2400 |
| Body:DI CI |
| Disc: Stainless steel |
| Seat :EPDM, NBR, Viton |
| Connection: Wafer, Lug, Flange |

Double flange resilient seat butterfly valve

| |
|---|
| PN10/PN16, ANSI 125LB/150LB, 5K/10K |
| Size:DN50-DN1000 |
| Body:DI CI |
| Disc: Stainless steel |
| Seat :EPDM, NBR, Viton |
| Connection: Flange |

Short-neck butterfly valve for petroleum

| |
|---|
| ANSI 125LB/150LB |
| Top Flange Standard:ISO5211 |
| Size:2"-12" |
| Body: DI CI |
| Disc :Stainless Steel |
| Seat : EPDM, NBR, Viton |
| Connection:Wafer, Lug |

PTFE Butterfly Valve

| |
|---|
| BSEN 1092, DIN 2501, ANSI, JIS, AS2129 |
| Size:DN50~DN600 |
| Body:Ductile Iron |
| Disc:Ductile Iron+PTFE |
| Seat: PTFE |
| Connection: Wafer, Lug, Flange |

PTFE Butterfly Valve

| |
|---|
| BSEN 1092, DIN 2501, ANSI, JIS, AS2129 |
| Size: DN50~DN600 |
| Body: Ductile Iron |
| Disc: Ductile Iron+PTFE |
| Seat: PTFE |
| Connection: Wafer, Lug, Flange |

PTFE Butterfly Valve

| |
|---|
| BSEN 1092, DIN 2501, ANSI, JIS, AS2129 |
| Size: DN50~DN600 |
| Body: WCB, CF8, CF8M |
| Disc: CF8+PTFE, CF8M+PTFE |
| Seat: PTFE |
| Connection: Wafer, Lug |

PTFE Butterfly Valve

| |
|---|
| BSEN 1092, DIN 2501, ANSI, JIS, AS2129 |
| Size: DN50~DN600 |
| Body: WCB, CF8, CF8M |
| Disc: CF8+PTFE, CF8M+PTFE |
| Seat: PTFE |
| Connection: Wafer, Lug |

PTFE Butterfly Valve

| |
|---|
| BSEN 1092, DIN 2501, ANSI, JIS, AS2129 |
| Size: DN50~DN600 |
| Body: Ductile Iron |
| Disc: CF8 , CF8M |
| Seat: PTFE |
| Connection: Wafer, Lug, Flange |

PTFE Butterfly Valve

| |
|---|
| BSEN 1092, DIN 2501, ANSI, JIS, AS2129 |
| Size: DN50~DN600 |
| Body: WCB |
| Disc: CF8 +PTFE, CF8 +PFA |
| Seat: PTFE |
| Connection: Wafer, Lug, Flange |

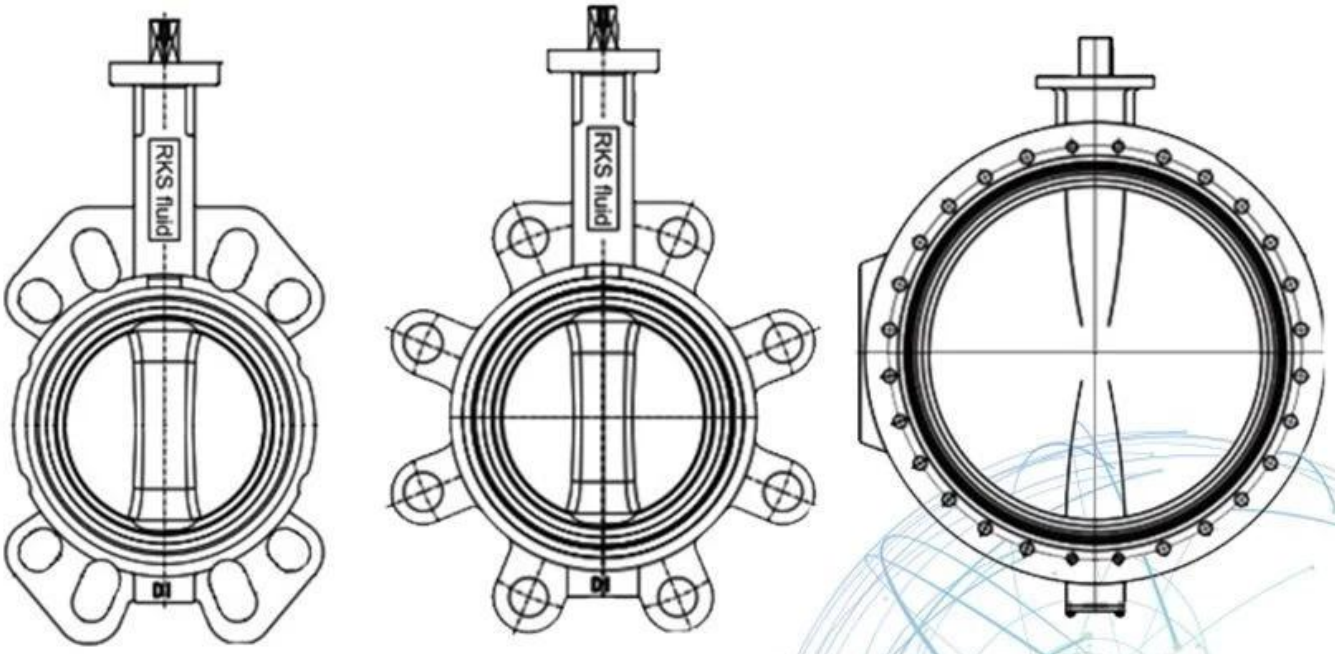


## Application Scenario

# Our Factory

## Company Advantages

01 21 years of professional experience

02 4 factories

03 Independent research and development team
28 top senior professional researchers

04 2 professional testing centers

05 100% high level ex-factory inspection

06 High quality imported materials

07 2 years quality assurance, repair and replacement

RKSfluid была основана в 1997 году. Мы производственный цех для литейного и центр обработки, исследований и разработок, а также центр контроля качества. Производство
Услуги включают обрабатывающие центры с ЧПУ, профессиональные обрабатывающие ячейки, широкий спектр
сварочное оборудование, автоматические линии сборки и нанесения покрытий. Мы создали команду для дизайна,
Исследования и разработки. Наш новый центр тестирования как центр тестирования платформ государственной службы в
Провинция Ляонин, станьте стандартным ГБ китайского эталонного клапана, для участия
в разработке соответствующих стандартов клапанной промышленности. Чтобы ускорить
расширение зарубежной интеграции бизнеса и ресурсов, а также поддержка успеха RKS
продажа жидкости в США, Германии, России. У нас есть агент США. Наши стандарты дизайна продукта
обложка: GB, ISO, немецкий и американский стандарт, утвержденный TUV для CE и ADWO-2000,
ISO9001, TS, API. Наши продукты: ручные, пневматические и электрические шаровые краны,
Дроссельные клапаны и задвижки. Обратные клапаны, клапаны автоматического управления. Кастинги и
Фитинги: Корпуса клапанов, Крышки, Диски, Штоки, Коробка передач, Универсальные муфты, Фланцевые переходники,
Нажатие на седла. После многих лет развития мы продолжаем совершенствоваться и искать инновации.
придерживаясь "Проверенная технология, превосходные характеристики и легендарная ценность", как наши
философия ценности продукта. Удовлетворение потребностей клиентов является нашей рабочей целью! RKSfluid была основана в 1997 году.
Мы производственный цех для литейного и

центр обработки, исследований и разработок, а также центр контроля качества. Производство
Услуги включают обрабатывающие центры с ЧПУ, профессиональные обрабатывающие ячейки, широкий спектр
сварочное оборудование, автоматические линии сборки и нанесения покрытий. Мы создали команду для дизайна,
Исследования и разработки. Наш новый центр тестирования как центр тестирования платформ государственной службы в
Провинция Ляонин, станьте стандартным ГБ китайского эталонного клапана, для участия
в разработке соответствующих стандартов клапанной промышленности. Чтобы ускорить
расширение зарубежной интеграции бизнеса и ресурсов, а также поддержка успеха RKS
продажа жидкости в США, Германии, России. У нас есть агент США. Наши стандарты дизайна продукта
обложка: GB, ISO, немецкий и американский стандарт, утвержденный TUV для CE и ADWO-2000,
ISO9001, TS, API. Наши продукты: ручные, пневматические и электрические шаровые краны,
Дроссельные клапаны и задвижки. Обратные клапаны, клапаны автоматического управления. Кастинги и
Фитинги: Корпуса клапанов, Крышки, Диски, Штоки, Коробка передач, Универсальные муфты, Фланцевые переходники,
Нажатие на седла. После многих лет развития мы продолжаем совершенствоваться и искать инновации.
придерживаясь "Проверенная технология, превосходные характеристики и легендарная ценность", как наши
философия ценности продукта. Удовлетворение потребностей клиентов является нашей рабочей целью!
I Сфера деятельности: средства контроля текучих сред, технологии и средства защиты окружающей среды.

II Усовершенствованные обрабатывающие центры с ЧПУ, профессиональные технологические ячейки, сварочное оборудование, автоматические линии сборки и нанесения покрытий.

Reference Стандартный эталонный блок Китая, для участия в разработке соответствующих стандартов клапанной промышленности.

IV Мы создали научно-исследовательский центр в Хьюстоне, штат Техас, США.

Standard Стандарт продукта: GB, немецкий стандарт, американский стандарт, TUV CE, ISO 9001, ADWO-2000, TS, PED, WRC WRAS, KTW, API 6D, API609.

VI Основная продукция: дроссельная заслонка, шаровой клапан, задвижка, обратный клапан, шаровые краны, трубопроводная арматура, ручной / пневматический /

электрический привод, детали клапана.

Вопросы-Ответы

В: Если мне нужна цитата, какая информация нам нужна?

A: Материалы клапанов, температура, давление, среда, система нанесения.

Q: Можете ли вы предоставить приводы, что у вас есть?
A: Пневматические, электрические, гидравлические, электромагнитные клапаны. Приводы RKSfluid применяют технологию США. Что вам нужно, просто скажите нам.

Вопрос: какова ваша производительность?
A: RKSfluid имеет четыре завода, которые могут предоставить необходимые вам продукты.

Q: время выполнения продукции
A: Нормальные продукты имеют запас в течение 2 ~ 5 рабочих дней. Индивидуальная база под ваши нужды.

Q: MOQ
A: 1 шт. Для всех продуктов.

Вопрос: как насчет гарантии качества?
A: 100% тест качества перед доставкой, 2 года гарантии. Убедитесь, что ваша система работает безопасно.
Мы получили сертификаты TUV, API, WRAS, CE, ISO.
Стандарты соответствуют DIN, ASME, BS EN, JIS, API, AWWA.

Вопрос: как вы могли бы предоставить качественный сервис для наших клиентов?
A: RKSfluid обладает 20-летним опытом, и более 70 инженеров-разработчиков обеспечивают для вас техническую поддержку, выбор модели и руководство по установке.
Клапан-бабочка Honeywell с резиновой футеровкой