DESIGN FEATURES

DURABLE

- **1 piece** non-welded **PFA** molded **DSS** Disc stem
- **Precision casting** WCB/CF8M Bodies

TRIPLE SEAL

- **Triple Seal**: Spring loaded Mechanical seal, Radial Lip Seal, FPM
- China **ONLY ONE** Manufacturer **400Mpa Isostatic pressing** PTFE seat, **consistent density**

ANTI-CORROSION

- **Material: Epoxy powder: AkzoNobel, Earth Best!**
- Coating Thickness: **200-250μm**
- Spraying temp: over **200℃**. Doesn't fade, even wipe with diethyl ether

QUALITY STANDARD

- **100% quality test**, follow DIN, ASTM, JIS, GB/T, ISO, BS EN, API
- **ONLY ONE** Manufacturer get **CE** certification up to **DN1800**
- **2 years** warranty. **15000** times On-off test, **30000** times Destructive experiment

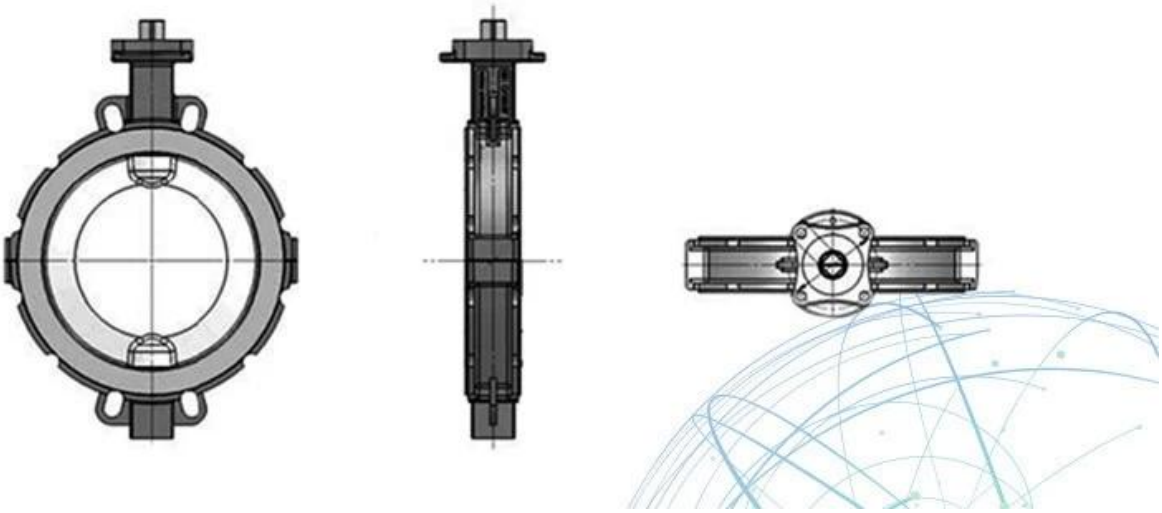

APPLICATION SCENARIO

Industrial water application | Nuclear plant | Petroleum | Steel | Wastewater treatment | Acid-base | Food | Irrigation

Our Factory

I Бизнес -область: Продукты управления жидкостью, технологии и продукты защиты окружающей среды.

Advanced Численные рабочие центры управления, профессиональные ячейки процесса, широкомасштабное сварочное оборудование, автоматические сборочные линии и покрытие.

Ⅲ Китайский стандартный справочный блок для участия в разработке соответствующих стандартов отрасли клапанов.

IV Мы создали центр исследований и разработок в Хьюстоне, штат Техас, в

Соединенных Штатах.

V Стандарт продукта: GB, German Standard, American Standard, TUV CE, ISO 9001, ADWO-25000, TS, PED, WRC WRAS, KTW, API 6D, API609.

VI Основное производство: клапан бабочки, шаровой клапан, затворный клапан, невозвратный клапан, глобусные клапаны, аксессуары для трубки, ручное / пневматический / электрический привод, детали клапана.

Часто задаваемые вопросы

B: Если мне нужна цитата, какую информацию нам нужна?
A: Материалы клапана, температура, давление, средняя, система применения.

B: Можете ли вы предоставить приводы, что у вас есть?
A: Пневматические, электрические, гидравлические соленоидные клапаны. Приводы RKSfluid принимают американские технологии. Что вам нужно, просто скажите нам.

B: Каковы ваши производственные мощности?
A: RKSfluid имеет четыре завода, которые могут поставлять необходимые продукты.

Q: Время выполнения производства
A: Нормальные продукты доступны в 2 ~ 5 рабочих днях. Пользовательская база для ваших нужд.

Q: MOQ
A: 1 ПК для всех продуктов.

B: Как насчет обеспечения качества?
A: 100% качественный тест до доставки, 2 года гарантия. Убедитесь, что работа в эксплуатации системы.
Мы получили TUV, API, WRAS, CE, Сертификат ISO.

Стандартно соответствует DIN, ASME, BS EN, JIS, API, AWWA.

В: Как мы можем предоставлять качественные услуги нашим клиентам?
О: RKSfluid имеет 20 -летний опыт работы, а более 70 инженеров исследований и разработок обеспечивают техническую поддержку, выбор модели и руководство по установке.