RKSfluid®
A key Valve in Flow Control
Butterfly Valve
Ball Valve
Gate Valve
Globe Valve
Check Valve
Pipe Fittings

Resilient seat butterfly valve

PN10/PN16, ANSI 125LB/150LB,5K/10K
Size:DN25-DN2400
Body:DI CI
Disc: Stainless steel
Seat :EPDM, NBR, Viton
Connection: Wafer, Lug, Flange

Resilient seat butterfly valve

PN10/PN16, ANSI 125LB/150LB,5K/10K
Size:DN25-DN2400
Body:DI CI
Disc: DI+ Nylon
Seat :EPDM, NBR, Viton
Connection: Wafer, Lug, Flange

Resilient seat butterfly valve

PN10/PN16, ANSI 125LB/150LB,5K/10K
Size:DN25-DN2400
Body:DI CI
Disc: Stainless steel
Seat :EPDM, NBR, Viton
Connection: Wafer, Lug, Flange

Resilient seat butterfly valve

PN10/PN16, ANSI 125LB/150LB,5K/10K
Size:DN25-DN2400
Body:DI CI
Disc: Stainless steel
Seat :EPDM, NBR, Viton
Connection: Wafer, Lug, Flange

Double flange resilient seat butterfly valve

PN10/PN16, ANSI 125LB/150LB, 5K/10K
Size:DN50-DN1000
Body:DI CI
Disc: Stainless steel
Seat :EPDM, NBR, Viton
Connection: Flange

Short-neck butterfly valve for petroleum

ANSI 125LB/150LB
Top Flange Standard:ISO5211
Size:2"-12"
Body: DI CI
Disc :Stainless Steel
Seat : EPDM, NBR, Viton
Connection:Wafer, Lug

PTFE Butterfly Valve

BSEN 1092, DIN 2501, ANSI, JIS, AS2129
Size:DN50~DN600
Body:Ductile Iron
Disc:Ductile Iron+PTFE
Seat: PTFE
Connection: Wafer, Lug, Flange

PTFE Butterfly Valve

BSEN 1092, DIN 2501, ANSI, JIS, AS2129
Size: DN50~DN600
Body: Ductile Iron
Disc: Ductile Iron+PTFE
Seat: PTFE
Connection: Wafer, Lug, Flange

PTFE Butterfly Valve

BSEN 1092, DIN 2501, ANSI, JIS, AS2129
Size: DN50~DN600
Body: WCB, CF8, CF8M
Disc: CF8+PTFE, CF8M+PTFE
Seat: PTFE
Connection: Wafer, Lug

PTFE Butterfly Valve

BSEN 1092, DIN 2501, ANSI, JIS, AS2129
Size: DN50~DN600
Body: WCB, CF8, CF8M
Disc: CF8+PTFE, CF8M+PTFE
Seat: PTFE
Connection: Wafer, Lug

PTFE Butterfly Valve

BSEN 1092, DIN 2501, ANSI, JIS, AS2129
Size: DN50~DN600
Body: Ductile Iron
Disc: CF8 , CF8M
Seat: PTFE
Connection: Wafer, Lug, Flange

PTFE Butterfly Valve

BSEN 1092, DIN 2501, ANSI, JIS, AS2129
Size: DN50~DN600
Body: WCB
Disc: CF8 +PTFE, CF8 +PFA
Seat: PTFE
Connection: Wafer, Lug, Flange

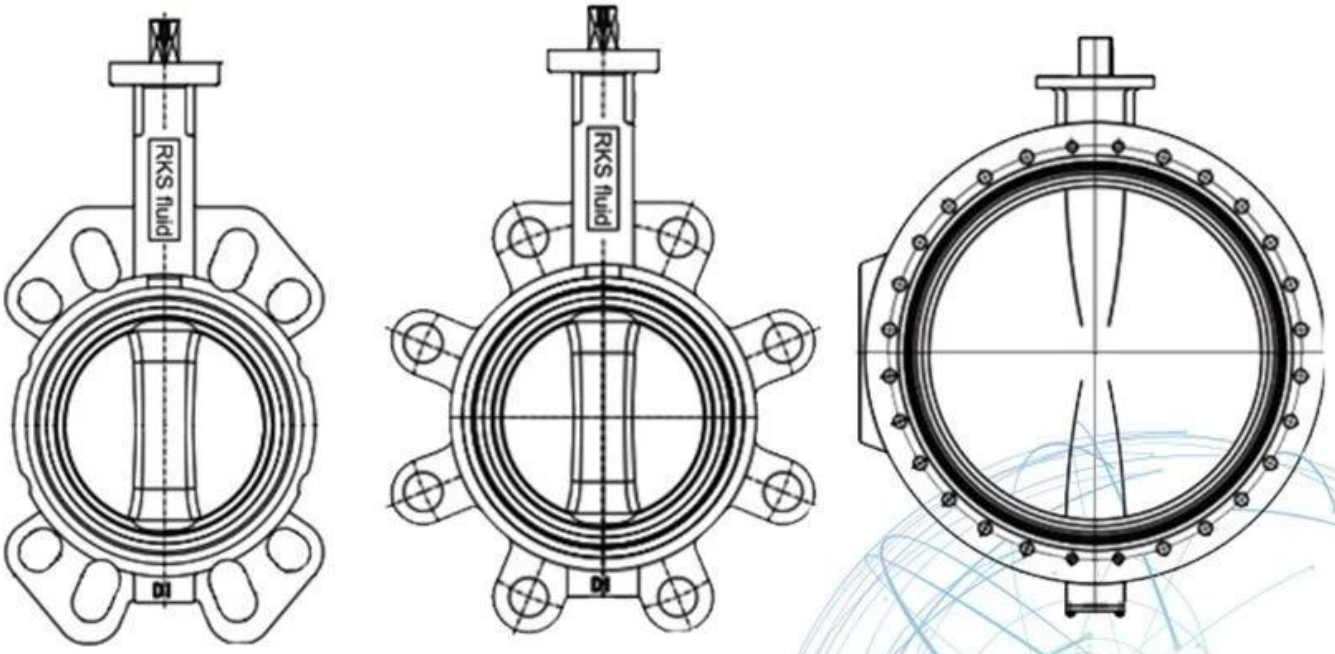

Application Scenario

Our Factory

Company Advantages

01 21 years of professional experience

02 4 factories

03 Independent research and development team
28 top senior professional researchers

04 2 professional testing centers

05 100% high level ex-factory inspection

06 High quality imported materials

07 2 years quality assurance, repair and replacement

RKSfluid был основан в 1997 году. Мы являемся производственным мастерским как для литейных, так и для
Центр обработки, исследований и разработок и Центр контроля качества. Производство
Услуги включают численные рабочие центры управления, профессиональные ячейки обработки, широкий спектр
Сварочное оборудование, автоматическое сборка и линии покрытия. Мы создали дизайнерскую команду,
Исследование и разработка. Наш новый тестовый центр как центр тестирования для платформ государственных услуг
Провинция Ляонинга, стала стандартным ГБ китайского эталонного блока клапана, участвовать
В разработке соответствующих стандартов отраслевых стандартов клапанов. Для того, чтобы ускорить
зарубежный бизнес расширение и интеграция ресурсов и поддержка успеха РКС
Продажи жидкости в Соединенных Штатах, Германии и России. У нас есть американский агент. Наши стандарты дизайна продукции
Охват: ГБ, ISO, немецкий и американский стандарт, одобренный TUV для CE и ADWO-2000,
ISO9001, TS, API. Наши продукты: ручные, пневматические и электрически контролируемые шариковые клапаны
Клапаны бабочки и ворота. Проверьте клапаны, автоматические клапаны управления. Отливки и
Фитинги: клапанные тела, капюшоны, диски, стебли, коробка передач, универсальные суставы, фланцевые адаптеры,
Постукивая седло: после многих лет развития мы продолжаем улучшать и стремиться к инновациям
Придерживаясь «проверенной технологии, превосходные возможности и легендарное значение», как наш
Философия ценности продукта. Удовлетворение клиентов - наша бизнес-цель! RKSfluid был основан в 1997 году.
Мы производственная лаборатория как для литейных, так и для литейных

Центр обработки, исследований и разработок и Центр контроля качества. Производство
Услуги включают численные рабочие центры управления, профессиональные ячейки обработки, широкий спектр
Сварочное оборудование, автоматическое сборка и линии покрытия. Мы создали дизайнерскую команду,
Исследование и разработка. Наш новый тестовый центр как центр тестирования для платформ государственных услуг
Провинция Ляонинга, стала стандартным ГБ китайского эталонного блока клапана, участвовать
В разработке соответствующих стандартов отраслевых стандартов клапанов. Для того, чтобы ускорить
зарубежный бизнес расширение и интеграция ресурсов и поддержка успеха PKC
Продажи жидкости в Соединенных Штатах, Германии и России. У нас есть американский агент. Наши стандарты дизайна продукции
Охват: ГБ, ISO, немецкий и американский стандарт, одобренный TUV для CE и ADWO-2000,
ISO9001, TS, API. Наши продукты: ручные, пневматические и электрически контролируемые шариковые клапаны
Клапаны бабочки и ворота. Проверьте клапаны, автоматические клапаны управления. Отливки и
Фитинги: корпусы клапанов, капюшоны, диски, стебли, коробка передач, универсальные суставы, фланцевые адаптеры,
Постукивая седло: после многих лет развития мы продолжаем улучшать и стремиться к инновациям
Придерживаясь «проверенной технологии, превосходные возможности и легендарное значение», как наш
Философия ценности продукта. Удовлетворение клиентов - наша бизнес-цель!
Область бизнеса Бизнес: продукты для контроля жидкости, технологии и продукты для защиты окружающей среды.

Ⅱ Расширенные центры рабочих центров, профессиональные технологические клетки, сварочное оборудование, автоматические линии сборки и покрытие.

Ⅲ Стандартное эталонное подразделение Китая, участвовать в разработке соответствующих стандартов в клапанной отрасли.

Ⅳ Мы создали центр исследований и разработок в Хьюстоне, штат Техас, в Соединенных Штатах.

Стандарты продукта Prodotto: GB, немецкий стандарт, американский стандарт, TUV CE, ISO 9001, ADWO-2000, TS, PED, WRC WRAS, KTW, API 6D, API609.

Ⅵ Основная продукция: клапан бабочки, шаровой клапан, задвижка, обратный клапан, обратный клапан, глобусные клапаны, фитинги трубопроводов, ручной / пневматический / электрический привод, детали клапана.

Exhibition Photos

Our Certificates

часто задаваемые вопросы

Q: Если мне нужна цитата, какая информация нам нужна?
A: Материалы клапанов, температура, давление, среда, система применения.

Q: Можете ли вы поставить приводы, что у вас есть?
A: пневматический, электрический, гидравлический соленоидные клапаны. Приводы RKSfluid принимают американские технологии. Как вам нужно, просто скажите нам.

Q: Какова ваша производственная мощность?
A: RKSfluid имеет четыре растения, способные поставлять продукты, которые вам нужны.

Q: Время выполнения производства
A: Нормальные продукты доступны в 2 ~ 5 рабочих днях. Основа настроена для ваших нужд.

Q: MOQ
A: 1 шт для всех продуктов.

Q: Как насчет обеспечения качества?
A: Тест качества 100% до доставки, 2 года гарантии. Обеспечить безопасную работу системы.
Мы получили сертификацию TUV, API, WRAS, CE, ISO.
Стандартный совместимый с DIN, ASME, BS EN, JIS, API, AWWA.

Вопрос: Как мы можем предоставить качественный сервис нашим клиентам?
A: RKSfluid имеет 20-летний опыт работы, а более 70 инженеров исследований и разработок обеспечивают техническую поддержку, выбор модели и руководство по установке.