- Streamlined, minimum noise
- Backflow velocity only 0.2s, Head loss 0.1bar with 2m/s
- EPDM/NBR Rubber fully coated disc
- Anti-erosion design, Self-adjusting ball
- Self-cleaning stem, Long time smooth operation

## Engineering Projects

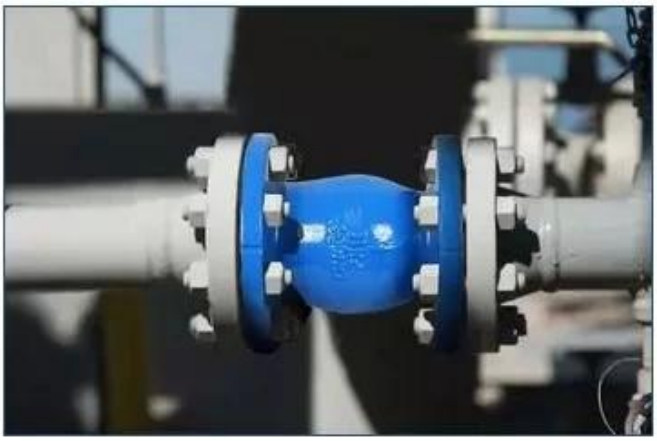

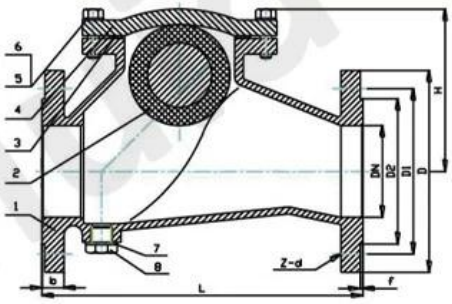


## Ball Check Valve, Flange

| ITEM | PART NAME | MATERIAL |
|---|---|---|
| 1 | Body | Ductile iron |
| 2 | Ball | NBR |
| 3 | Gasket | NBR |
| 4 | Body | Ductile iron |
| 5 | Bolt | SS304 |
| 6 | Washer | SS304 |
| 7 | Washer | Nylon |
| 8 | Plug | SS304 |

| SIZE | DIN 3202 F6 | Flange dimension(EN 1092-2) PN10/PN16 | | |
|---|---|---|---|---|
| DN | L | D | K | n-d |
| DN40/1.5" | 180 | 150 | 110 | 4-ø19 |
| DN50/2" | 200 | 165 | 125 | 4-ø19 |
| DN65/2.5" | 240 | 185 | 145 | 4-ø19 |
| DN80/3" | 260 | 200 | 160 | 8-ø19 |
| DN100/4" | 300 | 220 | 180 | 8-ø19 |
| DN125/5" | 350 | 250 | 210 | 8-ø19 |
| DN150/6" | 400 | 285 | 240 | 8-ø23 |
| DN200/8" | 500 | 340 | 295/295 | 8-ø23/12-ø23 |
| DN250/10" | 600 | 405 | 350/355 | 12-ø23/12-ø28 |
| DN300/12" | 700 | 460 | 400/410 | 12-ø23/12-ø28 |
| DN4O0/16" | 900 | 580 | 515/525 | 16-ø28/16-ø31 |
| DNS00/20" | 1100 | 715 | 620/650 | 20-ø28/20-ø34 |

RKSfluid®

## Product Display

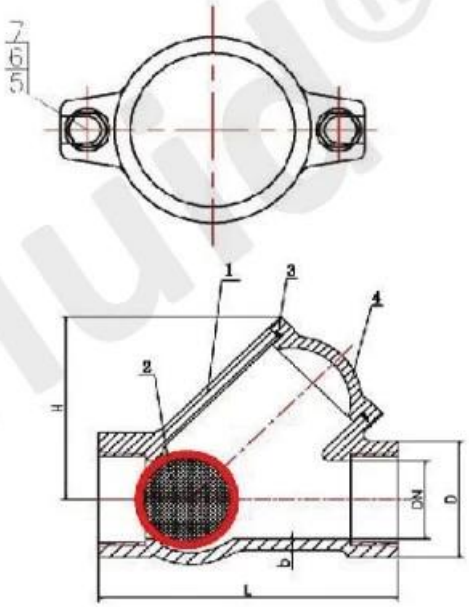


Ball Check Valve, Threaded

| ITEM | PART NAME | MATERIAL |
|---|---|---|
| 1 | Body | Ductile iron |
| 2 | Ball | NBR |
| 3 | O-Ring | NBR |
| 4 | Cover | Ductile iron |
| 5 | Gasket | SS304 |

| SIZE | DIN 3202 F6 | Flange dimension(EN 1092-2) PN10/PN16 | | |
|---|---|---|---|---|
| DN | L | D | H | B |
| DN25 | 135 | 50 | 75 | 6 |
| DN32 | 135 | 50 | 75 | 6 |
| DN40 | 145 | 60 | 93 | 6 |
| DN50 | 175 | 72 | 106 | 7 |
| DN65 | 200 | 90 | 131 | 7 |

RKsfluid®

## COMPANY FACTORY

I Бизнес -область: Продукты управления жидкостью, технологии и продукты защиты окружающей среды.

Advanced CNC-обрабатывающие центры, профессиональные ячейки процесса, широкомасштабное сварочное оборудование, автоматические сборочные линии и покрытие.

Ⅲ Стандартная справочная единица Китая, чтобы принять участие в разработке соответствующих стандартов отрасли клапанов.

Ⅳ Мы создали центр исследований и разработок в Хьюстоне, штат Техас, в Соединенных Штатах.

V Стандарт продукта: GB, German Standard, American Standard, TUV CE, ISO 9001, ADWO-25000, TS, PED, WRC WRAS, KTW, API 6D, API609.

VI Основное производство: клапан бабочки, шаровой клапан, затворный клапан, проверка клапана, шаровые клапаны, фитинги труб, ручное / пневматический / электрический привод, детали клапана.

# COMPANY QUALIFICATION

## Часто задаваемые вопросы

**B: Если мне нужна цитата, какую информацию нам нужна?**
A: Материалы клапанов, температура, давление, средняя, система приложения.

**B: Можете ли вы предоставить приводы, что у вас есть?**
A: Пневматический, электрический, хрдравлический, соленоидные клапаны.Приводы RKSfluid принимают технологии США.Что вам нужно, просто скажите нам.

**B: Какова ваша продуктивная емкость?**
A: RKSfluid имеет четыре завода, которые могут предоставить необходимые вам продукты.

**Q: Время выполнения производства**
A: Нормальные продукты имеют запасы в 2 ~ 5 рабочих днях.Индивидуальная база на ваших потребностях.

**Q: MOQ**
A: 1pc для всех продуктов.

**B: Как насчет обеспечения качества?**
A: 100% качественный тест до доставки, 2 года гарантия.Убедитесь, что ваша система работает безопасность.
Мы получили TUV, API, WRAS, CE, Сертификация ISO.
Стандартное соответствие DIN, ASME, BS EN, JIS, API, AWWA.

**B: Как вы можете предоставить качественные услуги нашим клиентам?**
A: RKSfluid владеет 20 -летним опытом, а более 70 инженеров НИОКР обеспечивают техническую поддержку, выбор модели и руководство по установке.