Приложения
1. Магистральные линии электропередачи.
2. Водораспределительные сети.
3. Ирригационные системы.
4. Обычно эта модель используется при изменении уклона и в высоких точках трубопровода.
Особенности и преимущества
1. Однокамерный дизайн с золотым сечением для создания фантастических контуров.
2. Полнопроходной и уменьшенный корпус из ковкого чугуна и нержавеющей стали, максимальное давление PN40, снабжен внутренними ребрами для точного направления поплавков.
3. Аэродинамический путь выпуска воздуха, выпуска воздуха и входа воздуха.
4. Тангенциальный дренаж для обеспечения полного дренажа.
5. Состоит из цилиндрических поплавков и выполняет различные функции.
6. Замену между тремя и двумя поплавками можно легко выполнить сверху.
7. Пластина из нержавеющей стали под нижним поплавком для быстрого устранения воздействия резкого потока на поплавки.
8. Сопло может иметь разный размер порта, чтобы соответствовать требованиям различных моделей клапанов \
9. Плоская вентиляционная решетка из нержавеющей стали в стандартной комплектации для предотвращения проникновения насекомых, зонтичная вентиляционная решетка в версии премиум-класса.

4F3F

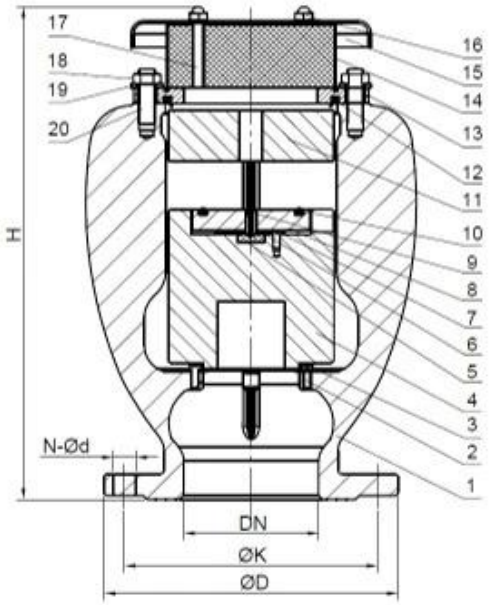

3F2F

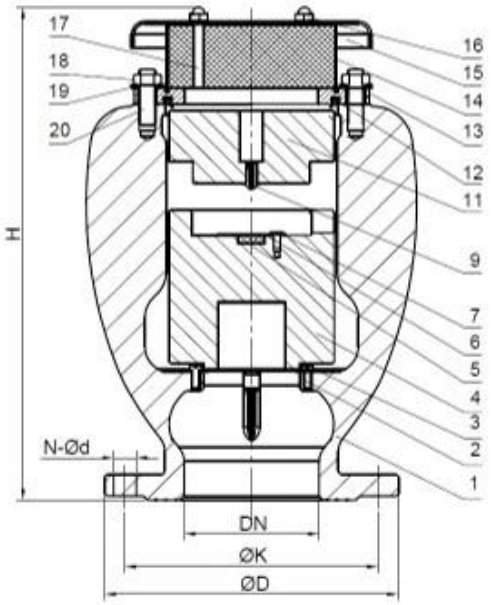

300	445	460	485	515	ϕ 400	ϕ 410	ϕ 430	ϕ 450	12- ϕ23	12- ϕ28	16- ϕ31	16- ϕ34	980	286	800	205
250	395	405	425	450	ϕ 350	ϕ 355	ϕ 370	ϕ 385	12- ϕ23	12- ϕ28	12- ϕ31	12- ϕ34	800	185	650	139
200	340		360	375	ϕ 295		ϕ 310	ϕ 320	8- ϕ23	12- ϕ23	12- ϕ28	12- ϕ31	650	129	520	76
150	285		300		ϕ 240		ϕ 250		ϕ 8-23		8- ϕ28		520	70	370	39
100	220		235		ϕ 180		ϕ 190		ϕ 8-19		8- ϕ23		370	34	300	28
80	200				ϕ 160				ϕ 8-19				300	26	220	15.5
50	165				ϕ 125				ϕ 4-19				220	14.5	-	-
DN	PN10	PN16	PN25	PN40	PN10	PN16	PN25	PN40	PN10	PN16	PN25	PN40	H(mm)	Weight(kg)	H(mm)	Weight(kg)
	ϕ D(mm)				ϕ K(mm)				N-ϕd(mm)				Full Bore		Reduced Bore	

COMPANY INFORMATION

RKSfluid была основана в 1997 году. Мы являемся производственным цехом как для литейного, так и для центр обработки, исследований и разработок и центр контроля качества. Производство оборудование включает обрабатывающие центры с ЧПУ, профессиональные обрабатывающие ячейки, широкий спектр сварочное оборудование, автоматические линии сборки и нанесения покрытий. Мы создали команду для дизайна, Исследования и разработки. Наш новый центр тестирования в качестве центра тестирования платформ государственных услуг в Провинция Ляонин, станьте стандартным ГБ китайского эталонного подразделения клапанов, чтобы принять участие в разработке соответствующих отраслевых стандартов арматуры. Для того, чтобы ускорить расширение зарубежного бизнеса и интеграции ресурсов, а также поддержка успеха RKS продажа жидкостей в США, Германии, России. У нас есть агент США.

Наши стандарты дизайна продукции крышка: GB, ISO, немецкий и американский стандарт, одобренный TUV для CE и ADWO-2000, ISO9001, TC, API.

Наша продукция: Шаровые краны с ручным, пневматическим и электрическим управлением, Затворы-бабочки и задвижки. Обратные клапаны, Автоматические регулирующие клапаны. Отливки и Фитинги: корпуса клапанов, крышки, диски, штоки, коробка передач, универсальные муфты, фланцевые переходники, Постукивание седла.

После многих лет развития мы продолжаем совершенствоваться и искать инновации. придерживаясь при этом «Проверенных технологий, превосходных характеристик и легендарной ценности», как мы философия ценности продукта.

Удовлетворение потребностей клиентов – наша рабочая цель!

COMPANY FACTORY

I Сфера деятельности: продукты для контроля жидкости, технологии и продукты для защиты окружающей среды.

Ⅱ Передовые обрабатывающие центры с ЧПУ, профессиональные технологические ячейки, сварочное оборудование, автоматические линии сборки и нанесения покрытий.

Ⅲ Стандартная эталонная единица Китая для участия в разработке соответствующих стандартов отрасли клапанов.

Ⅳ Мы создали центр исследований и разработок в Хьюстоне, штат Техас, США.

Ⅴ Стандарт продукта: GB, немецкий стандарт, американский стандарт, TUV CE, ISO 9001, ADWO-2000, TS, PED, WRC WRAS, KTW, API 6D, API609.

Ⅵ Основная продукция: дроссельная заслонка, шаровой кран, задвижка, обратный клапан, шаровые краны, трубопроводная арматура, ручной/пневматический/электрический привод, детали клапанов.

COMPANY QUALIFICATION

COMPANY EXHIBITION

ЧАСТО ЗАДАВАЕМЫЕ ВОПРОСЫ:

Вопрос: Если мне нужно предложение, какая информация нам нужна?

А: Материалы клапанов, температура, давление, среда, система применения.

Вопрос: Можете ли вы предоставить приводы, которые у вас есть?

А: Пневматические, электрические, гидравлические, электромагнитные клапаны. RKSfluid приводы используют технологию США. Что вам нужно, просто скажите нам.

Вопрос: Какова ваша производственная мощность?

A: RKSfluid имеет четыре завода, которые могут предоставить вам необходимую продукцию.

Вопрос: время выполнения заказа

O: обычные товары есть на складе в течение 2-5 рабочих дней. Индивидуальная база по вашим потребностям.

Вопрос: минимальный заказ

O: 1 шт. для всех продуктов.

Вопрос: Как насчет гарантии качества?

O: 100% проверка качества перед поставкой, гарантия 2 года. Обеспечьте безопасность работы вашей системы.

Мы получили сертификаты TUV, API, WRAS, CE, ISO.

Стандарт соответствует DIN, ASME, BS EN, JIS, API, AWWA.

Вопрос: Как вы можете предоставить качественный сервис нашим клиентам?

A: RKSfluid Собственный 20-летний опыт и более 70 инженеров по исследованиям и разработкам обеспечат вам техническую поддержку, выбор модели и рекомендации по установке.