https://www.chinavalvesmanufacturer.com/products/PTFE-type-valve-filled-ptfe-valve-ptfe-lined-valve-distributor.html

PTFE Butterfly Valve

BSEN 1092, DIN 2501, ANSI, JIS, AS2129
Size:DN50~DN600
Body:Ductile Iron
Disc:Ductile Iron+PTFE
Seat: PTFE
Connection: Wafer, Lug, Flange

PTFE Butterfly Valve

BSEN 1092, DIN 2501, ANSI, JIS, AS2129
Size: DN50~DN600
Body: Ductile Iron
Disc: Ductile Iron+PTFE
Seat: PTFE
Connection: Wafer, Lug, Flange

PTFE Butterfly Valve

BSEN 1092, DIN 2501, ANSI, JIS, AS2129
Size: DN50~DN600
Body: WCB, CF8, CF8M
Disc: CF8+PTFE, CF8M+PTFE
Seat: PTFE
Connection: Wafer, Lug

PTFE Butterfly Valve

BSEN 1092, DIN 2501, ANSI, JIS, AS2129
Size: DN50~DN600
Body: WCB, CF8, CF8M
Disc: CF8+PTFE, CF8M+PTFE
Seat: PTFE
Connection: Wafer, Lug

PTFE Butterfly Valve

BSEN 1092, DIN 2501, ANSI, JIS, AS2129
Size: DN50~DN600
Body: Ductile Iron
Disc: CF8 , CF8M
Seat: PTFE
Connection: Wafer, Lug, Flange

PTFE Butterfly Valve

BSEN 1092, DIN 2501, ANSI, JIS, AS2129
Size: DN50~DN600
Body: WCB
Disc: CF8 +PTFE, CF8 +PFA
Seat: PTFE
Connection: Wafer, Lug, Flange

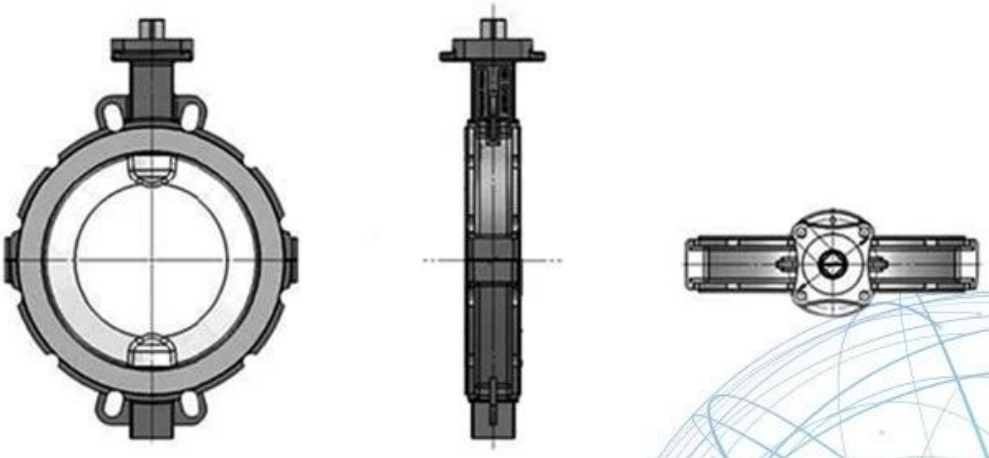

APPLICATION SCENARIO

Industrial water application | Nuclear plant | Petroleum | Steel | Wastewater treatment | Acid-base | Food | Irrigation

Our Factory

Company Advantages

01 21 years of professional experience

02 4 factories

03 Independent research and development team
28 top senior professional researchers

04 2 professional testing centers

05 100% high level ex-factory inspection

06 High quality imported materials

07 2 years quality assurance, repair and replacement

I Сфера деятельности: текучие продукты управления, технология и средство защиты окружающей среды.

II Расширенный обрабатывающие центры с ЧПУ, профессиональные клетки процесса, широкий ассортимент сварочного оборудования, автоматических линий сборки и покрытия.

III стандартный эталонный блок Китая, участвовать в разработке соответствующих клапанов промышленных стандартов.

IV Мы создали научно-исследовательский центр в Хьюстоне, штат Техас, в Соединенных Штатах.

V стандарт продукта: GB, немецкий стандарт, американский стандарт, TUV CE, ISO 9001, ADWO-2000, TS, PED, WRC WRAS, KTW, API 6D, API609.

VI Основная продукция: двустворчатый клапан, шаровой кран, задвижка, обратный клапан, шаровые краны, фитинги, ручной / пневматический / электрический привод, деталь клапана.

Exhibition Photos

Our Certificates

часто задаваемые вопросы

Q: Если мне нужна цитата, какая информация нам нужна?
Материалы клапанов, температура, давление, средняя, Appllication система:.

Вопрос: Можете ли вы предоставить приводы, что у вас есть?
A: пневматические, электрические, Hrdraulic, Электромагнитные клапаны. RKSfluid приводы принимают технологию США. Что вам нужно, просто скажите нам.

Q: Что ваша производительность?
A: RKSfluid имеет четыре завода, которые могут обеспечить продукты вам.

Q: Время производства свинца
A: Нормальные продукты имеют запас в 2 ~ 5 рабочих дней. Индивидуальные базы на вашей потребности.

Q: MOQ
A: 1шт для всех продуктов.

Вопрос: Как насчет гарантии качества?
A: проверка качества 100% перед поставкой, гарантия 2 года. Убедитесь, что ваша система рабочей безопасности.
Мы получили TUV, API, WRAS, CE, сертификат ISO.
Стандарт соответствует стандарту DIN, ASME, BS EN, JIS, API, AWWA.

Вопрос: Как вы могли бы обеспечить качественный сервис для наших клиентов?
A: RKSfluid собственных 20 лет опыт и более 70 R & D инженеры обеспечивают техническую поддержку, выбор модели и установку руководство для вас.