DESIGN FEATURES

TECHNICAL REQUIREMENT

1.Design standard:BS 5163.
2.Face to face:BS 5163.
3.Flanges standard:BS EN1092-2:1997 PN16.
4.Test standard:BS EN12266-1 Rate B.

FEATURES

- Double flange metal seated gate valve
- Size Range:DN50-DN2000
- Standard-ISO/BS/DIN/AWWA/API
- Tests Standard-BS EN 12266-1
- Body Ring-Bronze/SS420/SS304/SS316
- Body-Ductile Iron /Cast Iron/Stainless Steel /WCB
- Fusion bonded epoxy coating-min 300 microns

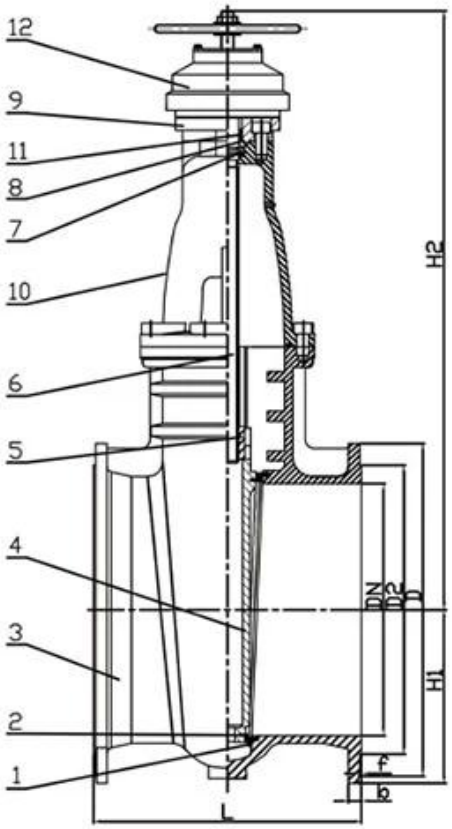

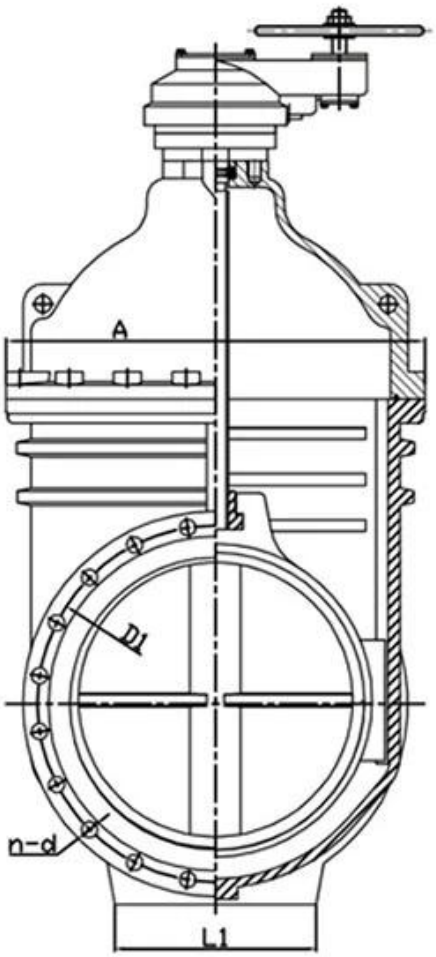

RELATED PRODUCTS

SMALL DIAMETER GATE VALVE
DN50-DN300,PN10/16/25

METAL SEATED GATE VALVE
DN350-DN600,PN10/16/25

LARGE DIAMETER
METAL SEATED GATE VALVE
DN700-DN2000,PN10/16/25

RKS Fluid была основана в 1997 году. Мы являемся производственным семинаром как для литейных, так и для обработки, исследовательских и разработчиков, а также центра качества.Производственные мощности включают в себя обработчики ЧПУ, ячейки профессиональной обработки, сварки широкого спектра, автоматическое сборку и покрытие.Мы создали команду для дизайна, исследований и разработок.Наш новый центр тестирования в качестве центра тестирования платформы общественной службы в провинции Ляонинг стал стандартным ГБ контрольного блока китайского клапана, чтобы участвовать в разработке соответствующих стандартов отрасли клапанов.Для ускорения расширения зарубежной интеграции бизнеса и ресурсов и поддержки успеха продаж жидкости RKS в США, Германии, России.У нас есть агент.Наши стандарты дизайна продукта охватывают: GB, ISO, немецкий и американский стандарт, одобренные TUV для CE и ADWO-2000, ISO9001, TS, API.Наши продукты: ручные, пневматические и электрически управляемые шариковые клапаны, клапаны бабочек и затворы.Проверьте клапаны, автоматические управляющие клапаны.Отливки и фитинги: тела клапанов, капоты, диски, стебли, коробку передач, универсальные муфты, адаптеры фланца, постукивание седлами. После годов развития

мы продолжаем улучшать и ищем инновации, придерживаясь »к« доказанной технологии, превосходным функциям и легендарной ценности"Как нашу философию ценности продукта.Удовлетворенность клиентов - наша рабочая цель!

COMPANY INFORMATION

COMPANY QUALIFICATION

COMPANY EXHIBITION

ЧАСТО ЗАДАВАЕМЫЕ ВОПРОСЫ:

B: Если мне нужна цитата, какую информацию нам нужна?
A: Материалы клапанов, температура, давление, средняя, система приложения.

B: Можете ли вы предоставить приводы, что у вас есть?
A: Пневматический, электрический, хрдравлический, соленоидные клапаны.Приводы RKSfluid принимают технологии США.Что вам нужно, просто скажите нам.

B: Какова ваша продуктивная емкость?
A: RKSfluid имеет четыре завода, которые могут предоставить необходимые вам продукты.

Q: Время выполнения производства
A: Нормальные продукты имеют запасы в 2 ~ 5 рабочих днях.Индивидуальная база на ваших потребностях.

Q: MOQ
A: 1pc для всех продуктов.

B: Как насчет обеспечения качества?
A: 100% качественный тест до доставки, 2 года гарантия.Убедитесь, что ваша система работает безопасность.
Мы получили TUV, API, WRAS, CE, Сертификация ISO.
Стандартное соответствие DIN, ASME, BS EN, JIS, API, AWWA.

B: Как вы можете предоставить качественные услуги нашим клиентам?
A: RKSfluid владеет 20 -летним опытом, а более 70 инженеров НИОКР обеспечивают техническую поддержку, выбор модели и руководство по установке.