DESIGN FEATURES

1.Elastic stainless steel sealing ring,"0"leakage

2.Fireproof structural design,blow-out proof stems

3.Auto welding plasma powder surfacing valve seat

4.Hollow design,reduces flow resistance

5.Interchangeable DSS entity seal / multiple-piece

6.stainless and graphite seal

7.ISO5211 Mounting platform,simple connection

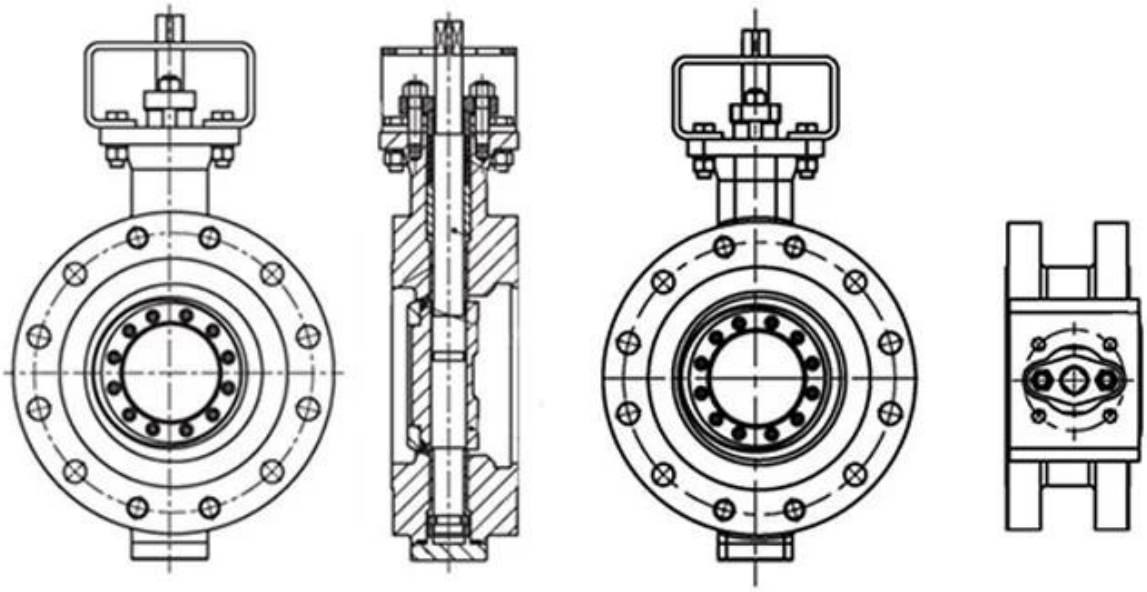

APPLICATION SCENARIO

Industrial water application | Power plant | Sea water desalination | Water treatment | Water supply and drainage | HAVC | Food and drug | Water transport

COMPANY INFORMATION

I Поле активности: продукты управления жидкости, технологии и продукты защиты окружающей среды.

Advanced CNC -обрабатывающие центры, профессиональные ячейки процессов, сварки большого диапазона, автоматические сборочные линии и покрытие.

Ⅲ Стандартная справочная единица Китая, чтобы принять участие в разработке соответствующих стандартов индустрии клапанов.

IV Мы создали Центр исследований и разработок в Хьюстоне, штат Техас, в Соединенных Штатах.

V Стандарт продукта: GB, German Standard, American Standard, TUV CE, ISO 9001, ADWO-2000, TS, PED, WRC WRA, KTW, API 6D, API609.

VI Основное производство: клапан бабочки, шаровой клапан, клапан сетки, анти-возвратные клапаны, шаровые клапаны, фитинги труб, ручное / пневматический / электрический привод, детали клапана.

COMPANY QUALIFICATION

COMPANY EXHIBITION

Часто задаваемые вопросы

B: Если мне нужна цитата, какую информацию нам нужна?
A: Материалы клапана, температура, давление, средняя, система применения.

B: Можете ли вы предоставить приводы, что у вас есть?
A: Пневматический, электрический, хрдравлический, соленоидные клапаны. Приводы RKSfluid принимают американские технологии. Вам нужно, скажите нам.

B: Каковы ваши производственные мощности?
A: RKSfluid имеет четыре завода, которые могут предоставить необходимые вам продукты.

B: Время производства
A: Нормальные продукты имеют акции за 2 ~ 5 рабочих дней. Персонализированная база на ваших потребностях.

Q: MOQ
A: 1pc для всех продуктов.

Q: А качественная страховка?
A: Качественный тест на 100% до доставки, 2 года гарантия. Убедитесь, что ваша система безопасности.
Мы получили TUV, API, WRAS, сертификат CE, ISO.
Стандартное соответствие DIN, ASME, BS EN, JIS, API, AWWA.

B: Как вы можете предоставить качественные услуги нашим клиентам?

O: RKSfluid имеет 20 -летний опыт работы, и более 70 инженеров НИОКР обеспечивают техническую поддержку, выбор моделей и советы по установке для вас.