RKSfluid®
A key Valve in Flow Control
Butterfly Valve
Ball Valve
Gate Valve
Globe Valve
Check Valve
Pipe Fittings

Resilient seat butterfly valve

PN10/PN16, ANSI 125LB/150LB,5K/10K
Size:DN25-DN2400
Body:DI CI
Disc: Stainless steel
Seat :EPDM, NBR, Viton
Connection: Wafer, Lug, Flange

Resilient seat butterfly valve

PN10/PN16, ANSI 125LB/150LB,5K/10K
Size:DN25-DN2400
Body:DI CI
Disc: DI+ Nylon
Seat :EPDM, NBR, Viton
Connection: Wafer, Lug, Flange

Resilient seat butterfly valve

PN10/PN16, ANSI 125LB/150LB,5K/10K
Size:DN25-DN2400
Body:DI CI
Disc: Stainless steel
Seat :EPDM, NBR, Viton
Connection: Wafer, Lug, Flange

Resilient seat butterfly valve

PN10/PN16, ANSI 125LB/150LB,5K/10K
Size:DN25-DN2400
Body:DI CI
Disc: Stainless steel
Seat :EPDM, NBR, Viton
Connection: Wafer, Lug, Flange

Double flange resilient seat butterfly valve

PN10/PN16, ANSI 125LB/150LB, 5K/10K
Size:DN50-DN1000
Body:DI CI
Disc: Stainless steel
Seat :EPDM, NBR, Viton
Connection: Flange

Short-neck butterfly valve for petroleum

ANSI 125LB/150LB
Top Flange Standard:ISO5211
Size:2"-12"
Body: DI CI
Disc :Stainless Steel
Seat : EPDM, NBR, Viton
Connection:Wafer, Lug

PTFE Butterfly Valve

BSEN 1092, DIN 2501, ANSI, JIS, AS2129
Size:DN50~DN600
Body:Ductile Iron
Disc:Ductile Iron+PTFE
Seat: PTFE
Connection: Wafer, Lug, Flange

PTFE Butterfly Valve

BSEN 1092, DIN 2501, ANSI, JIS, AS2129
Size: DN50~DN600
Body: Ductile Iron
Disc: Ductile Iron+PTFE
Seat: PTFE
Connection: Wafer, Lug, Flange

PTFE Butterfly Valve

BSEN 1092, DIN 2501, ANSI, JIS, AS2129
Size: DN50~DN600
Body: WCB, CF8, CF8M
Disc: CF8+PTFE, CF8M+PTFE
Seat: PTFE
Connection: Wafer, Lug

PTFE Butterfly Valve

BSEN 1092, DIN 2501, ANSI, JIS, AS2129
Size: DN50~DN600
Body: WCB, CF8, CF8M
Disc: CF8+PTFE, CF8M+PTFE
Seat: PTFE
Connection: Wafer, Lug

PTFE Butterfly Valve

BSEN 1092, DIN 2501, ANSI, JIS, AS2129
Size: DN50~DN600
Body: Ductile Iron
Disc: CF8 , CF8M
Seat: PTFE
Connection: Wafer, Lug, Flange

PTFE Butterfly Valve

BSEN 1092, DIN 2501, ANSI, JIS, AS2129
Size: DN50~DN600
Body: WCB
Disc: CF8 +PTFE, CF8 +PFA
Seat: PTFE
Connection: Wafer, Lug, Flange

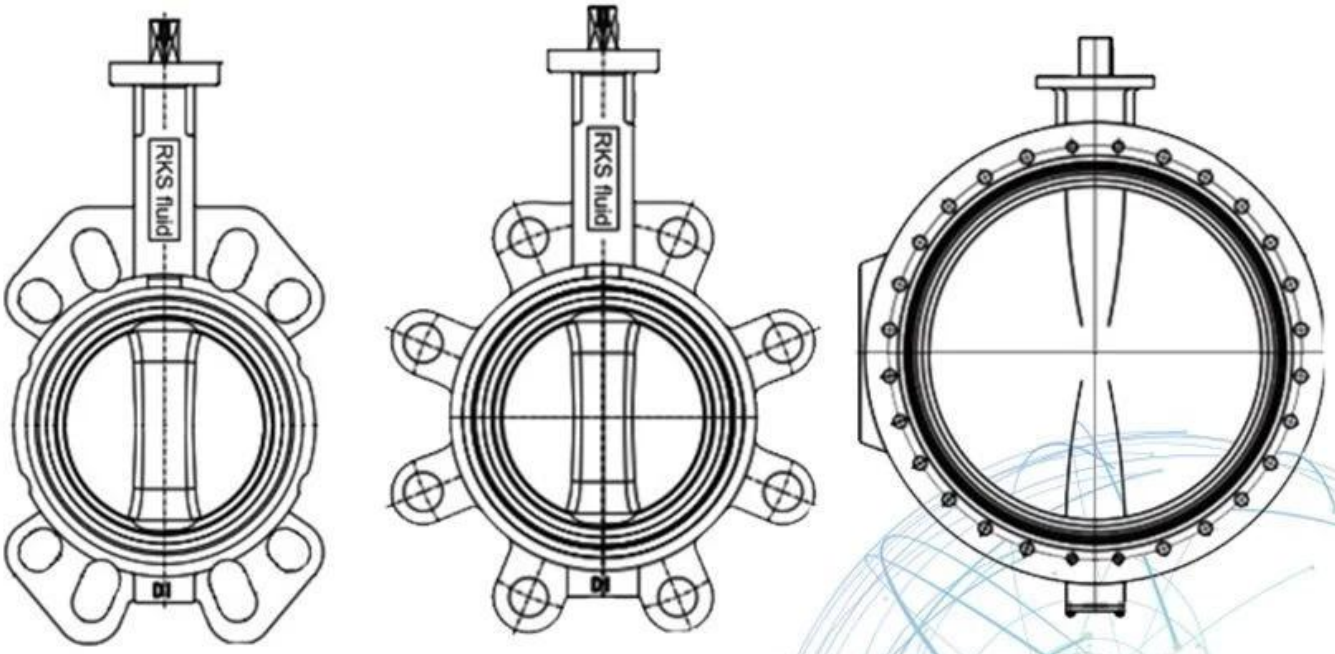

Application Scenario

Our Factory

Company Advantages

01 21 years of professional experience

02 4 factories

03 Independent research and development team
28 top senior professional researchers

04 2 professional testing centers

05 100% high level ex-factory inspection

06 High quality imported materials

07 2 years quality assurance, repair and replacement

RKSfluid была основана в 1997 году. Мы производственный цех как для литейного производства, так и для
обрабатывающий, научно-исследовательский центр и центр контроля качества. производство
оборудование включает в себя рабочие места с числовым программным управлением, профессиональные процессоры, широкий спектр
сварочное оборудование, автоматические линии сборки и нанесения покрытий. Мы создали команду дизайнеров,
исследования и разработки. Наш новый испытательный центр в качестве испытательного центра для платформ общественного обслуживания
Провинция Ляонин, станьте стандартным ГБ китайского эталонного клапана, для участия
в разработке соответствующих отраслевых стандартов арматуры. Для того, чтобы ускорить
расширение бизнеса за рубежом и интеграция ресурсов, а также для поддержки успеха RKS
продажа жидкости в США, Германии и России. У нас есть американский агент. Наши стандарты дизайна продукта
Покрытие: GB, ISO, немецкий и американский стандарт, одобренный TUV для CE и ADWO-2000,
ISO9001, TS, API. Наша продукция: шаровые краны с ручным, пневматическим и электрическим управлением
Дроссельные заслонки и задвижки. Обратные клапаны, клапаны автоматического управления. Кастинги и
Фитинги: корпуса клапанов, крышки, диски, штоки, редуктор, универсальные шарниры, фланцевые переходники,
Нажатие на седло: после многих лет развития, мы продолжаем совершенствоваться и искать инновации
придерживаясь "проверенной технологии, превосходных функций и легендарной ценности", как наша
философия ценности продукта. Удовлетворение потребностей клиентов является нашей бизнес-целью! RKSfluid была основана в 1997 году.

Мы являемся производственной лабораторией как для литейного, так и для литейного производства.
обрабатывающий, научно-исследовательский центр и центр контроля качества. производство
оборудование включает в себя рабочие места с числовым программным управлением, профессиональные процессоры, широкий спектр
сварочное оборудование, автоматические линии сборки и нанесения покрытий. Мы создали команду дизайнеров,
исследования и разработки. Наш новый испытательный центр в качестве испытательного центра для платформ общественного обслуживания
Провинция Ляонин, станьте стандартным ГБ китайского эталонного клапана, для участия
в разработке соответствующих отраслевых стандартов арматуры. Для того, чтобы ускорить
расширение бизнеса за рубежом и интеграция ресурсов, а также для поддержки успеха RKS
продажа жидкости в США, Германии и России. У нас есть американский агент. Наши стандарты дизайна продукта
Покрытие: GB, ISO, немецкий и американский стандарт, одобренный TUV для CE и ADWO-2000,
ISO9001, TS, API. Наша продукция: шаровые краны с ручным, пневматическим и электрическим управлением
Дроссельные заслонки и задвижки. Обратные клапаны, клапаны автоматического управления. Кастинги и
Фитинги: корпуса клапанов, крышки, диски, штоки, редуктор, универсальные шарниры, фланцевые переходники,
Нажатие на седло: после многих лет развития, мы продолжаем совершенствоваться и искать инновации
придерживаясь "проверенной технологии, превосходных функций и легендарной ценности", как наша
философия ценности продукта. Удовлетворение потребностей клиентов является нашей бизнес-целью!
Бизнес Сфера бизнеса: продукты для контроля жидкости, технологии и продукты для защиты окружающей среды.

Ⅱ Усовершенствованные рабочие места с цифровым управлением, профессиональные технологические ячейки, сварочное оборудование, автоматические линии сборки и нанесения покрытий.

Ⅲ Стандартный эталонный блок Китая, для участия в разработке соответствующих стандартов в клапанной промышленности.

Ⅳ Мы создали научно-исследовательский центр в Хьюстоне, штат Техас, США.

Стандарты продуктов Prodotto: GB, немецкий стандарт, американский стандарт, TUV CE, ISO 9001, ADWO-2000, TS, PED, WRC WRAS, KTW, API 6D, API609.

VI Основная продукция: дроссельная заслонка, шаровой клапан, задвижка, обратный клапан, шаровые краны, трубопроводная арматура, ручной / пневматический / электрический привод, детали клапана.

Exhibition Photos

Our Certificates

Часто задаваемые вопросы

B: Если мне нужна цитата, какая информация нам нужна?
A: материалы клапана, температура, давление, среда, система нанесения.

Q: Можете ли вы поставить приводы, что у вас есть?
A: Пневматические, электрические, гидравлические электромагнитные клапаны. Приводы RKSfluid применяют американские технологии. Как вам нужно, просто скажите нам.

Вопрос: какова ваша производственная мощность?
A: RKSfluid имеет четыре завода, способных поставлять необходимую вам продукцию.

Q: время выполнения продукции
A: Нормальные продукты доступны в течение 2 ~ 5 рабочих дней. База настроена для ваших нужд.

Q: MOQ
A: 1 шт. Для всех продуктов.

Вопрос: как насчет качества?
A: 100% тест качества перед доставкой, 2 года гарантии. Обеспечить безопасную работу системы.
Мы получили сертификаты TUV, API, WRAS, CE, ISO.
Стандарт соответствует DIN, ASME, BS EN, JIS, API, AWWA.

Вопрос: как мы можем предоставить качественный сервис для наших клиентов?
A: RKSfluid имеет 20-летний опыт работы, и более 70 инженеров-исследователей обеспечивают техническую поддержку, выбор модели и руководство по установке.
PTFE резиновая пластина типа пластичного чугуна материал пневматический клапан-бабочка