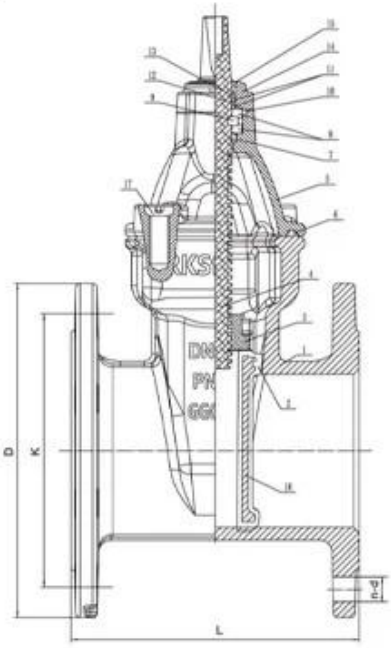

Name	Material
Body	GGG50
Disc	GGG40+EPDM
Wedge nut	C48600
Stem	SS431
Bonnet	GT450-10
Gasket	EPDM
Y-ring	EPDM85-90
Fix ring	CuZn21Si3/C69300
Thrust bearing	C69300
Seal ring	EPDM7O
O ring	NBR
Retainer ring	POM
Bushing ring	POM
Gland	SS431
Dustproof ring	EPDM85
Disc core	GGG40
Bolt	SS316

Product Description

Super Anti-corrosion

Epoxy powder coating 200-250μm,

baking varnish over 200℃,

use AkzoNobel material.

Free wedge nut, reduces the stem bending forces and at the same time enables it to be easily replaced.

The more compact new cap, reduces the water retention areas in order to reduce the risk of bacterial growth.

One piece stainless steel stem in for better resistance to axial load and to with stand higher operating torques.

Three locking tab for bayonet system prevents self-dismantling.

Dust guard integrating three O-ring shape, prohibiting the introduction of foreign bodies at the stem.

Male guiding system with composite sliding skate reduces the wear of the wedge against the body, allowing a smooth functionality and a longer life time of the valve.

Triple seal at the operating stem to ensure tightness with the test of time (2500 cycles).

New male composite sliding skate technology ensuring a low operating torque even under high differential pressure and preventing damage or corrosion generated by the friction.

Design standard

Design standard	BS EN 1171 ANSI
Flange	GB/T 17241.6-2008、 DIN 2633-1975、 BS EN1902-2
Face to face	GB/T 12221-2005、 ISO 5752-1988、 BS EN558-1(F4、F5)
Test standard	EN12266

Specification

Size	DN50-900
Pressure	PN10 PN16 class150
Medium	Water
Temperature	0℃~90℃

PRODUCT DISPLAY

SHIPPING PACKAGING

COMPANY INFORMATION

I Область бизнеса: продукты для контроля жидкости, технологии и защиты от окружающей среды.

Ⅱ Усовершенствованные обрабатывающие центры с ЧПУ, профессиональные технологические клетки, широкополосное сварочное оборудование, автоматические линии сборки и покрытие.

Ⅲ Стандартный эталонный блок в Китае, для участия в разработке соответствующих стандартов отрасли клапана.

Ⅳ Мы создали центр исследований и разработок в Хьюстоне, штат Техас, в Соединенных Штатах.

Ⅴ Стандарт продукта: ГБ, немецкий стандарт, американский стандарт, TUV CE, ISO 9001, ADWO-2000, TS, PED, WRC WRAS, KTW, API 6D, API609.

Ⅵ Главная продукция: бабочка клапан, шаровой клапан, воротный клапан, обратный клапан, клапаны глобуса, фитинги трубопроводов, ручной / пневматический / электрический привод, детали клапана.

EXHIBITION

RKSfluid

RKSfluid®

RKSfluid

RKSfluid®

RKSfluid

RKSfluid

RKSfluid®

Вопросы-Ответы

B: Если мне нужна цитата, какая информация нам нужна?
A: Материалы клапанов, температура, давление, среда, система намирания.

Q: Можете ли вы предоставить приводам, что у вас есть?
A: пневматический, электрический, грдраулит, электромагнитные клапаны. Приводы RKSfluid принимают технологию США. Что вам нужно, просто скажите нам.

Q: Какова ваша продуктивная емкость?
A: RKSfluid имеет четыре растения, которые могут предоставить вам необходимые продукты.

Q: время ведения производства
A: Нормальные продукты имеют запас в 2 ~ 5 рабочих днях. Индивидуальная база на вашу потребность.

Q: MOQ
A: 1 шт. Для всех продуктов.

Q: Как насчет обеспечения качества?
A: Тест качества 100% перед доставкой, 2 года гарантии. Обеспечить безопасность вашей системы.
Мы получили сертификацию TUV, API, WRAS, CE, ISO.
Стандарт соответствует DIN, ASME, BS EN, JIS, API, AWWA.

Вопрос: Как вы могли бы предоставить качественный сервис нашим клиентам?
A: RKSfluid Soe 20-летний опыт работы и более 70 инженеров НИОКР обеспечивают техническую поддержку, выбор модели и установки для вас.