https://www.alibaba.com/product-detail/Butterfly-valve-deck-plate-hastelloy-C_1600091155990.html?spm=a2747.manage.0.0.516371d27klALG

Resilient seat butterfly valve

| |
|---|
| PN10/PN16, ANSI 125LB/150LB,5K/10K |
| Size:DN25-DN2400 |
| Body:DI CI |
| Disc: Stainless steel |
| Seat :EPDM, NBR, Viton |
| Connection: Wafer, Lug, Flange |

Resilient seat butterfly valve

| |
|---|
| PN10/PN16, ANSI 125LB/150LB,5K/10K |
| Size:DN25-DN2400 |
| Body:DI CI |
| Disc: DI+ Nylon |
| Seat :EPDM, NBR, Viton |
| Connection: Wafer, Lug, Flange |

Resilient seat butterfly valve

| |
|---|
| PN10/PN16, ANSI 125LB/150LB,5K/10K |
| Size:DN25-DN2400 |
| Body:DI CI |
| Disc: Stainless steel |
| Seat :EPDM, NBR, Viton |
| Connection: Wafer, Lug, Flange |

Resilient seat butterfly valve

| |
|---|
| PN10/PN16, ANSI 125LB/150LB,5K/10K |
| Size:DN25-DN2400 |
| Body:DI CI |
| Disc: Stainless steel |
| Seat :EPDM, NBR, Viton |
| Connection: Wafer, Lug, Flange |

Double flange resilient seat butterfly valve

| |
|---|
| PN10/PN16, ANSI 125LB/150LB, 5K/10K |
| Size:DN50-DN1000 |
| Body:DI CI |
| Disc: Stainless steel |
| Seat :EPDM, NBR, Viton |
| Connection: Flange |

Short-neck butterfly valve for petroleum

| |
|---|
| ANSI 125LB/150LB |
| Top Flange Standard:ISO5211 |
| Size:2"-12" |
| Body: DI CI |
| Disc :Stainless Steel |
| Seat : EPDM, NBR, Viton |
| Connection:Wafer, Lug |

PTFE Butterfly Valve

| |
|---|
| BSEN 1092, DIN 2501, ANSI, JIS, AS2129 |
| Size:DN50~DN600 |
| Body:Ductile Iron |
| Disc:Ductile Iron+PTFE |
| Seat: PTFE |
| Connection: Wafer, Lug, Flange |

PTFE Butterfly Valve

| |
|---|
| BSEN 1092, DIN 2501, ANSI, JIS, AS2129 |
| Size: DN50~DN600 |
| Body: Ductile Iron |
| Disc: Ductile Iron+PTFE |
| Seat: PTFE |
| Connection: Wafer, Lug, Flange |

PTFE Butterfly Valve

| |
|---|
| BSEN 1092, DIN 2501, ANSI, JIS, AS2129 |
| Size: DN50~DN600 |
| Body: WCB, CF8, CF8M |
| Disc: CF8+PTFE, CF8M+PTFE |
| Seat: PTFE |
| Connection: Wafer, Lug |

PTFE Butterfly Valve

| |
|---|
| BSEN 1092, DIN 2501, ANSI, JIS, AS2129 |
| Size: DN50~DN600 |
| Body: WCB, CF8, CF8M |
| Disc: CF8+PTFE, CF8M+PTFE |
| Seat: PTFE |
| Connection: Wafer, Lug |

PTFE Butterfly Valve

| |
|---|
| BSEN 1092, DIN 2501, ANSI, JIS, AS2129 |
| Size: DN50~DN600 |
| Body: Ductile Iron |
| Disc: CF8 , CF8M |
| Seat: PTFE |
| Connection: Wafer, Lug, Flange |

PTFE Butterfly Valve

| |
|---|
| BSEN 1092, DIN 2501, ANSI, JIS, AS2129 |
| Size: DN50~DN600 |
| Body: WCB |
| Disc: CF8 +PTFE, CF8 +PFA |
| Seat: PTFE |
| Connection: Wafer, Lug, Flange |

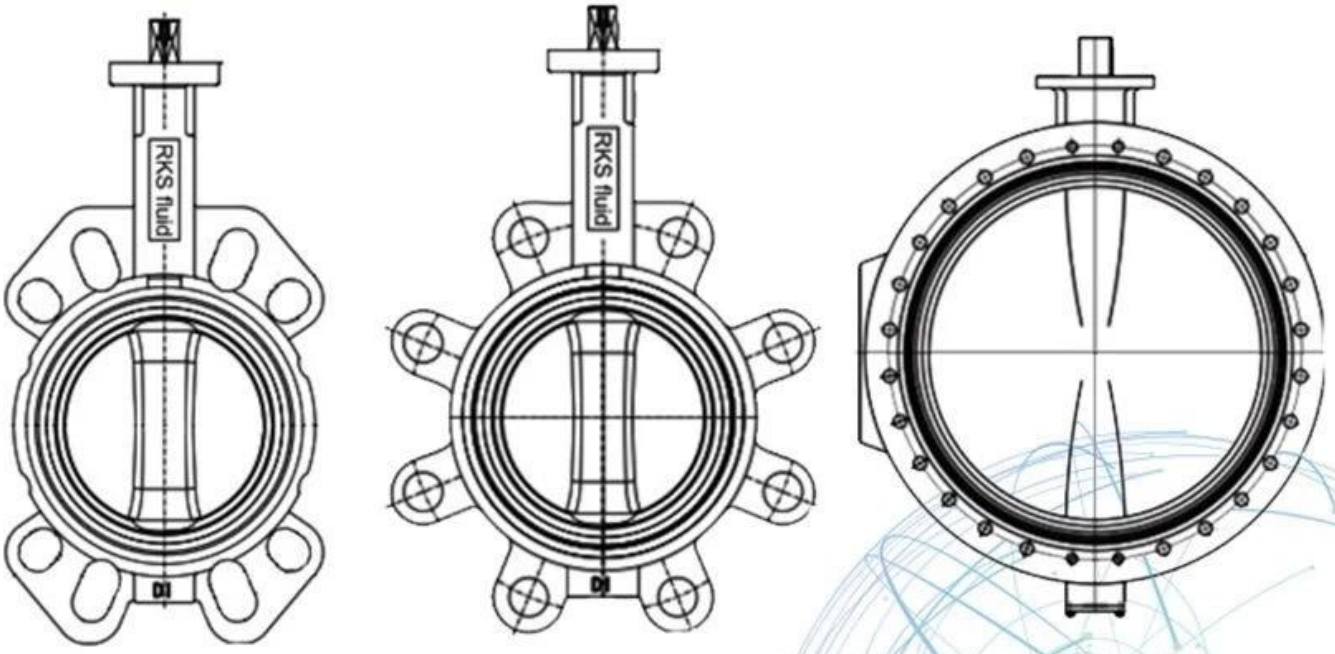


## Application Scenario

# Our Factory

## Company Advantages

01 21 years of professional experience

02 4 factories

03 Independent research and development team
28 top senior professional researchers

04 2 professional testing centers

05 100% high level ex-factory inspection

06 High quality imported materials

07 2 years quality assurance, repair and replacement

RKSfluid была основана в 1997 году. Мы производственный цех как для литейных, так и для
центр обработки, исследований и разработок и центр контроля качества. Производство
оборудование включает в себя рабочие центры с числовым программным управлением, профессиональные обрабатывающие ячейки, широкий спектр
сварочное оборудование, автоматические линии сборки и нанесения покрытий. Мы создали команду дизайнеров,
исследования и разработки. Наш новый центр тестирования как центр тестирования платформ общественного обслуживания
Провинция Ляонин, станьте стандартным гигантом китайского эталонного блока клапанов, чтобы принять участие
в разработке соответствующих отраслевых стандартов клапанов. Чтобы ускорить расширение бизнеса за рубежом и интеграция ресурсов, а также для поддержки успеха RKS
продажа жидкости в США, Германии и России. У нас есть американский агент. Наши стандарты дизайна продукции
Охват: GB, ISO, немецкий и американский стандарт, одобренный TUV для CE и ADWO-2000,
ISO9001, TS, API. Наша продукция: шаровые краны с ручным, пневматическим и электрическим управлением.
Затворы дисковые и задвижки. Обратные клапаны, автоматические регулирующие клапаны. Отливки и
Фитинги: гидроблоки, колпаки, диски, штоки, редуктор, карданы, фланцевые переходники,
Tapping Saddle: после многих лет развития мы продолжаем совершенствоваться и искать инновации
придерживаясь "проверенных технологий, превосходных функций и легендарной ценности", как наша
философия ценности продукта. Удовлетворение потребностей клиентов - наша бизнес-цель! RKSfluid была основана в 1997 году.
Мы производственная лаборатория как для литейного производства, так и для

центр обработки, исследований и разработок и центр контроля качества. Производство
оборудование включает в себя рабочие центры с числовым программным управлением, профессиональные обрабатывающие ячейки, широкий спектр
сварочное оборудование, автоматические линии сборки и нанесения покрытий. Мы создали команду дизайнеров,
исследования и разработки. Наш новый центр тестирования как центр тестирования платформ общественного обслуживания
Провинция Ляонин, станьте стандартным гигантом китайского эталонного блока клапанов, чтобы принять участие
в разработке соответствующих отраслевых стандартов клапанов. Чтобы ускорить расширение бизнеса за рубежом и интеграция ресурсов, а также для поддержки успеха RKS
продажа жидкости в США, Германии и России. У нас есть американский агент. Наши стандарты дизайна продукции
Охват: GB, ISO, немецкий и американский стандарт, одобренный TUV для CE и ADWO-2000,
ISO9001, TS, API. Наша продукция: шаровые краны с ручным, пневматическим и электрическим управлением.
Затворы дисковые и задвижки. Обратные клапаны, автоматические регулирующие клапаны. Отливки и
Фитинги: гидроблоки, колпаки, диски, штоки, редуктор, карданы, фланцевые переходники,
Tapping Saddle: после многих лет развития мы продолжаем совершенствоваться и искать инновации
придерживаясь "проверенных технологий, превосходных функций и легендарной ценности", как наша
философия ценности продукта. Удовлетворение потребностей клиентов - наша бизнес-цель!
Бизнес Сфера деятельности: продукты для контроля жидкости, технологии и продукты для защиты окружающей среды.

Ⅱ Современные рабочие центры с числовым программным управлением, профессиональные технологические ячейки, сварочное оборудование, автоматические сборочные линии и нанесение покрытий.

Ⅲ Стандартное эталонное устройство Китая для участия в разработке соответствующих стандартов в арматурной промышленности.

Ⅳ Мы открыли центр исследований и разработок в Хьюстоне, штат Техас, США.

Стандарты продукции Prodotto: GB, немецкий стандарт, американский стандарт, TUV CE, ISO 9001, ADWO-2000, TS, PED, WRC WRAS, KTW, API 6D, API609.

Ⅵ Основная продукция: дроссельная заслонка, шаровой кран, задвижка, обратный клапан, шаровые краны, трубопроводная арматура, ручной / пневматический / электрический привод, детали клапана.

## Exhibition Photos

## Our Certificates

часто задаваемые вопросы

B: Если мне нужно предложение, какая информация нам понадобится?
A: материалы клапана, температура, давление, среда, система применения.

B: Можете ли вы поставить приводы, что у вас есть?
A: Пневматические, электрические, гидравлические соленоидные клапаны. Приводы RKSfluid используют американские технологии. Как вам нужно, просто сообщите нам.

Q: Каковы ваши производственные мощности?
A: RKSfluid имеет четыре завода, которые могут поставлять вам нужную продукцию.

Q: время выполнения продукции
A: Обычные продукты доступны в течение 2-5 рабочих дней. База настроена под ваши нужды.

Q: MOQ
A: 1 шт. Для всех продуктов.

Q: Как насчет гарантии качества?
A: 100% проверка качества перед доставкой, гарантия 2 года. Обеспечьте безопасную работу системы.
Мы получили сертификаты TUV, API, WRAS, CE, ISO.
Стандарт соответствует DIN, ASME, BS EN, JIS, API, AWWA.

B: Как мы можем предоставить нашим клиентам качественные услуги?
O: RKSfluid имеет 20-летний опыт работы, и более 70 инженеров-исследователей и разработчиков обеспечивают техническую поддержку, выбор модели и руководство по установке.